Manual de Usuario

kosner
Climatización eficiente

Cassette Super Slim de Cuatro Vías

KSTI-24/71 CS SLIM 90X90 2.0
KSTI-30/80 CS SLIM 90X90 2.0

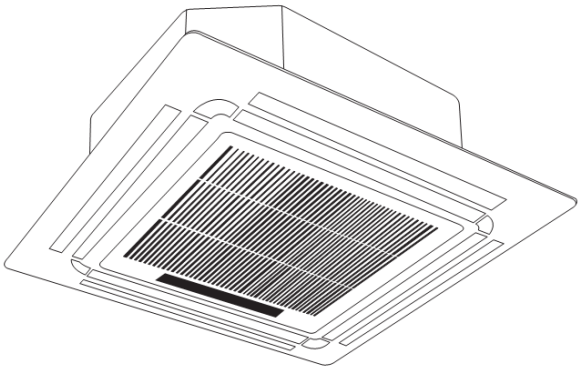

Manual original

Aviso importante:

- Lea atentamente este manual antes de instalar o utilizar su nuevo equipo de aire acondicionado. Asegúrese de guardar este manual para futuras referencias.
- Compruebe los modelos, datos técnicos, gases fluorados y la información del fabricante en el "Manual de usuario - Ficha de producto" que se incluye en el embalaje de la unidad exterior.
  (solo productos de la Unión Europe

1. MEDIDAS DE SEGURIDAD

Gracias por comprar este equipo de aire acondicionado. Este manual le proporcionará información sobre cómo manipular, mantener y solucionar problemas de su aire acondicionado. El seguimiento de las instrucciones asegurará un correcto funcionamiento y prolongará la vida útil de su equipo.

Por favor, preste atención a las siguientes señales:

ADVERTENCIA — El incumplimiento de una advertencia puede causar la muerte. El equipo debe instalarse de acuerdo con la normativa nacional.

PRECAUCION — El incumplimiento de una precaución puede causar lesiones o daños en el equipo

ADVERTENCIA

- Pida a un distribuidor autorizado que instale este aire acondicionado. Una instalación inadecuada puede causar fugas de agua, descargas eléctricas o incendios.
- La garantía quedará anulada si la unidad no la instala un profesional.
- Si surge una situación anormal (como olor a quemado), apague la fuente de alimentación y llame a su distribuidor para obtener instrucciones y, así, evitar descargas eléctricas, incendios o lesiones.
- **NO** deje que la unidad interior o el mando a distancia se mojen. Puede provocar descargas eléctricas o incendios.
- **NO** introduzca los dedos, varillas ni otros objetos en la entrada o salida de aire. Puede provocar lesiones, ya que el ventilador gira a mucha velocidad.
- **NO** utilice un espray inflamable como espray para el cabello, laca o pintura cerca de la unidad. Puede provocar un incendio o combustión.
- Siga siempre las instrucciones del fabricante para la descongelación y la limpieza del equipo.
- El aparato se almacenará lejos de fuentes de ignición en constante funcionamiento (por ejemplo: llamas, electrodomésticos a gas o calefactores eléctricos).

ADVERTENCIA

- Tenga en cuenta que los refrigerantes pueden ser inodoros.
- Se debe cumplir con la normativa nacional en materia de gases.
- Mantenga las rejillas de ventilación libres de obstrucciones.

NOTA: La siguiente información es necesaria para los equipos que utilicen el refrigerante R32/R290.

- No perforar ni quemar.
- El aparato se almacenará en una zona bien ventilada en una sala que cumpla con los requisitos de espacio indicados para su correcto funcionamiento.
- Toda persona que trabaje con un circuito de refrigerante debe estar en posesión de un certificado válido expedido por una autoridad acreditada por el sector que demuestre su competencia para manipular refrigerantes de forma segura de conformidad con una normativa de evaluación reconocida por el sector.
- El mantenimiento se llevará a cabo únicamente siguiendo las recomendaciones del fabricante. Las operaciones de mantenimiento y reparación que requieran la asistencia de personal cualificado se llevarán a cabo bajo la supervisión de una persona competente en el uso de refrigerantes inflamables.
- Si el cable de alimentación está dañado, el fabricante, su agente de servicio o personas cualificadas similares lo sustituirán para evitar un peligro

PRECAUCIÓN

- **NO** toque la salida de aire mientras la pala está en movimiento. Los dedos pueden quedar atrapados
- y la unidad puede romperse.
- **NO** inspeccione la unidad usted mismo. Pida a un distribuidor autorizado que realice la inspección.
- Para evitar el deterioro del producto, no utilice el aire acondicionado con fines de conservación (almacenamiento de alimentos, plantas, animales, obras de arte, etc.).
- **NO** toque los serpentines de evaporador dentro de la unidad interior. Los serpentines de evaporador están afilados y pueden causar lesiones.
- **NO** maneje el aire acondicionado con las manos mojadas. Puede provocar descargas eléctricas.
- **NO** coloque artículos húmedos debajo de la unidad interior. Puede producirse condensación a una humedad relativa del 80%.
- **NO** exponga aparatos que producen calor al aire frío ni los coloque debajo de la unidad interior. Esto puede provocar combustión incompleta o la deformación de la unidad debido al calor.
- Después de largos períodos de uso, revise la unidad interior para ver si hay algo dañado. Si la unidad interior está dañada, puede caerse y causar lesiones.
- Si el aire acondicionado se utiliza junto con otros dispositivos de calefacción, ventile bien la habitación para evitar la falta de oxígeno.
- **NO** se suba encima de la unidad exterior ni coloque objetos encima de ella.
- **NO** manipule el aire acondicionado cuando utilice fumigantes o insecticidas. Los productos químicos pueden formar capas en la unidad y poner en peligro a las personas hipersensibles.
- **NO** deje que los niños jueguen con el aire acondicionado.
- No utilice el aire acondicionado en un cuarto húmedo, como un aseo o un cuarto de la lavadora. Esto puede causar descargas eléctricas y deteriorar el producto.

PRECAUCIÓN

- Este aparato puede ser utilizado por niños a partir de los 8 años y por personas con capacidades físicas, sensoriales o mentales reducidas o con falta de experiencia y conocimientos, siempre que hayan sido supervisados o instruidos en el uso seguro del aparato y comprendan los peligros que conlleva. Los niños no deben jugar con el aparato ni realizar labores de limpieza y mantenimiento sin supervisión.
- La instalación del equipo se llevará a cabo de acuerdo con la normativa local de instalación eléctrica.
- La unidad interior debe instalarse a una altura de 2,5 m por encima del suelo.
- De acuerdo con la normativa de instalación eléctrica, es necesario instalar en el cableado fijo un dispositivo de desconexión de todos los polos que tenga, al menos, una distancia de separación de 3 mm en cada polo y un

2. PARTES DE LA UNIDAD INTERIOR Y FUNCIONES

Partes de la Unidad

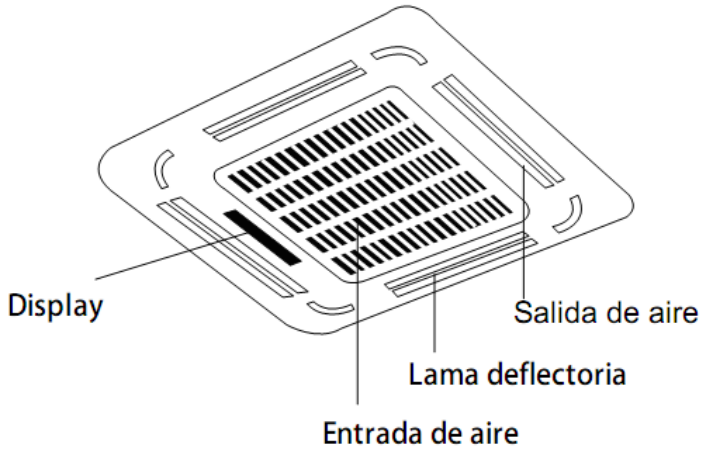

Condiciones de Uso

Utilice el sistema de acuerdo con las siguientes temperaturas para un funcionamiento seguro y efectivo. Si el aire acondicionado se utiliza en diferentes condiciones, puede funcionar mal o ser menos efectivo

- **Tipo velocidad fija**

Modo FRÍO Modo CALOR Modo SECO			
Temperatura ambiente	17°C - 32°C (62°F - 90°F)	0°C - 30°C (32°F - 86°F)	17°C - 32°C (62°F - 90°F)
Temperatura exterior	0°C - 50°C (32°F - 122°F)	-15°C - 24°C (5°F - 76°F)	0°C - 50°C (32°F - 122°F)
	-15°C - 50°C (5°F - 122°F) (Para modelos con sistemas de refrigeración de baja temperatura.)		
	18°C - 54°C (Para modelos especiales para climas tropicales)	-7°C - 24°C	0°C - 60°C (Para modelos especiales para climas tropicales)

PARA UNIDADES EXTERIORES CON CALENTADOR ELÉCTRICO AUXILIAR

Cuando la temperatura exterior es inferior a 0°C (32°F), se recomienda encarecidamente mantener la unidad enchufada para asegurar un rendimiento continuo y sin problemas.

- **Tipo Inverter Split**

	Modo FRíO	Modo CALOR	Modo SECO
Temperatura interior	17°-32°C (62°-90°F)	O°-30°C (32°-86°F)	17°-32°C (62°-90°F)
Temperatura exterior	18°-43°C (64°-109°F)	-7°-24°C (19°-75°F)	18°-43°C (64°-109°F)
	-7°-43°C (19°-109°F) (modelos de refrigeración a baja temperatura)		18°-54°C (64°-129°F) (Para modelos especiales para climas tropicales)
	18°-54°C (64°-129°F) (Para modelos especiales para climas tropicales)		

Características

Configuración predeterminada

Cuando el aire acondicionado se vuelve a encender después de un corte de corriente, se inicia por defecto según los ajustes de fábrica (modo AUTO, ventilador AUTO, 24°C (76°F)).
Esto puede causar inconsistencias entre el mando a distancia y el panel de la unidad. Utilice el mando a distancia para actualizar los ajustes.

Reinicio automático (algunos modelos)

En caso de que se produzca un corte de corriente, el sistema se detendrá inmediatamente. Cuando vuelva la electricidad, la luz de la unidad interior parpadeará. Para reiniciar la unidad, pulse el botón **ON/OFF** del mando a distancia. Si el sistema tiene una función de reinicio automático, la unidad se reiniciará con los mismos ajustes.

Función de memoria del ángulo de la rejilla (opcional)

Algunos modelos están diseñados con una función de memoria del ángulo de la rejilla. Cuando la unidad se reinicia después de un corte de corriente, el ángulo de las rejillas horizontales vuelve automáticamente a la posición anterior. El ángulo de la rejilla horizontal no debe ser demasiado pequeño, ya que puede formarse condensación y gotear dentro del equipo. Para reajustar la rejilla, presione el botón manual para volver a configurarla.

Sistema de detección de fugas de refrigerante (algunos modelos)

En caso de fuga de refrigerante, la pantalla LCD mostrará "EC" y la luz LED parpadeará.

Consejos para ahorrar energía

- **NO** utilice el aire acondicionado a niveles de temperatura excesivos.
- Mientras se enfría la estancia, cierre las cortinas para evitar la luz solar directa.
- Las puertas y ventanas deben mantenerse cerradas para mantener tanto el aire frío como el caliente dentro de la habitación.
- **NO** coloque objetos cerca de la entrada y salida de aire, ya que puede reducir la eficiencia del equipo.
- Fije un temporizador y utilice el modo SLEEP/ECONOMY incorporado, si corresponde.
- Si no piensa utilizar la unidad durante mucho tiempo, quite las pilas del mando a distancia.
- Limpie el filtro de aire cada dos semanas. Si el filtro está sucio se puede reducir la eficiencia de enfriamiento o calefacción.

Ajuste las rejillas correctamente y evite la corriente directa de aire

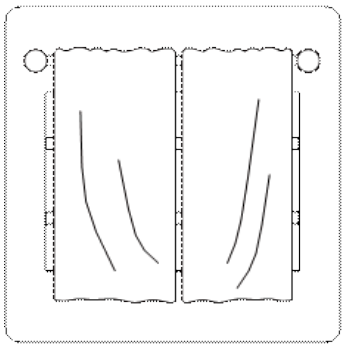

Cerrar cortinas también ayuda a mantener el calor

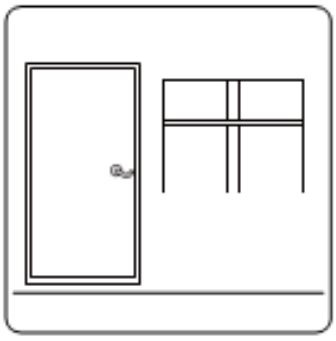

Puertas y Ventanas deben mantenerse cerradas

3. OPERACIONES MANUALES

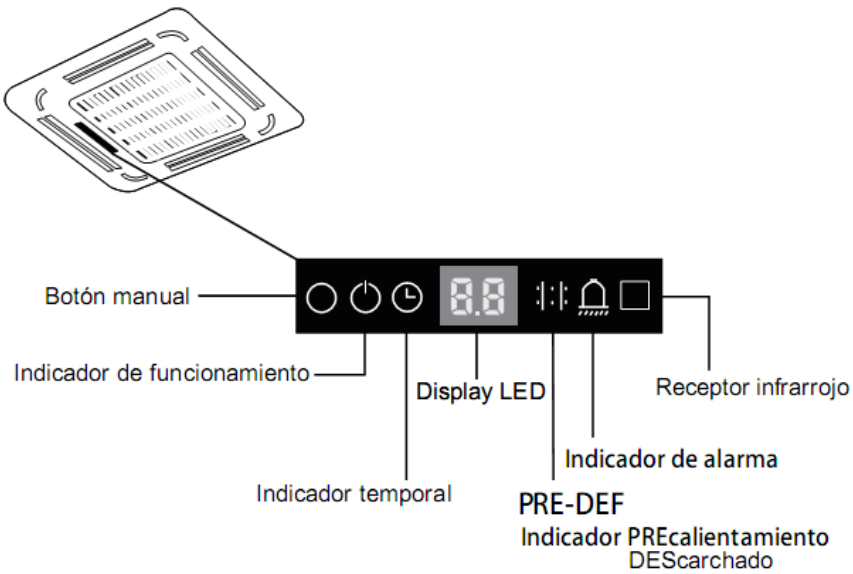

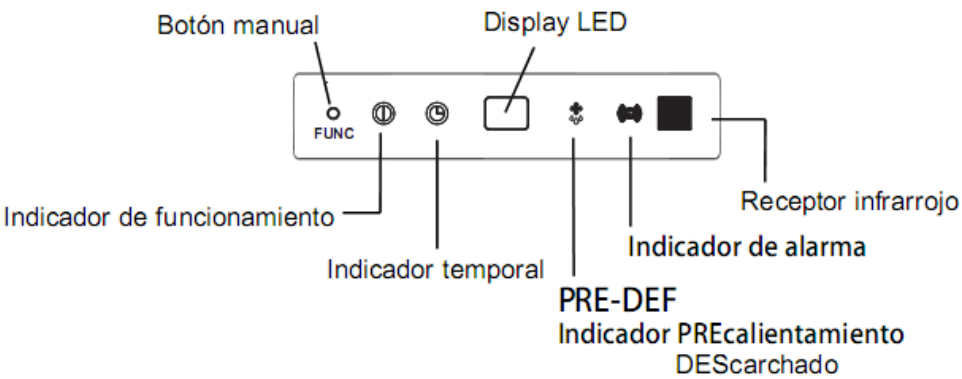

- **Botón MANUAL:** Selecciona el modo en el siguiente orden: AUTOMÁTICO, ENFRIAMIENTO FORZADO, APAGADO.
- **Modo ENFRIAMIENTO FORZADO:** En el modo ENFRIAMIENTO FORZADO, la luz de Funcionamiento parpadea. El sistema pasará entonces a AUTOMÁTICO después de haberse enfriado durante 30 minutos con una velocidad de ventilador alta. El mando a distancia se desactivará durante esta operación.
- **Modo APAGADO (OFF):** Cuando el panel se apaga, la unidad se apaga y el mando a distancia se vuelve a activar.

4. CUIDADO Y MANTENIMIENTO

Medidas de Seguridad

- Póngase en contacto con un técnico de mantenimiento autorizado para las labores de reparación o mantenimiento. Una reparación y mantenimiento inadecuados pueden causar fugas de agua, descargas eléctricas o incendios, y pueden anular la garantía.
- **NO** sustituya un fusible quemado por un fusible de mayor o menor amperaje, ya que podría causar daños en el circuito o provocar un incendio eléctrico.
- Asegúrese de que la manguera de drenaje esté ajustada de acuerdo con las instrucciones del fabricante. De lo contrario, se podrían producir fugas y daños a la propiedad personal, incendios y descargas eléctricas.
- Asegúrese de que todos los cables estén conectados correctamente. Si no se conectan los cables de acuerdo con las instrucciones, se puede producir una descarga eléctrica o un incendio

Mantenimiento de la Unidad

ANTES DE LA LIMPIEZA O EL MANTENIMIENTO

- Antes de limpiar o realizar labores de mantenimiento, apague el equipo y desconecte la fuente de alimentación.
- NO utilice productos químicos o trapos con productos químicos para limpiar el equipo.
- NO utilice benceno, diluyente de pintura, polvo para pulir ni otros disolventes para limpiar la unidad, ya que pueden hacer que la superficie plástica se agriete o se deforme.
- NO lave la unidad con agua corriente, ya que puede suponer un peligro eléctrico.
- NO utilice agua a más de 40°C (104°F) para limpiar el panel frontal. Esto puede provocar la deformación o decoloración del panel.
- Limpie la unidad con un paño húmedo sin pelusas y detergente neutro. Seque la unidad con un paño seco y sin pelusas.

Como Limpiar el filtro de aire

El filtro evita que el polvo y otras partículas entren en la unidad interior. La acumulación de polvo puede reducir la eficiencia del aire acondicionado.
Para una eficiencia óptima, limpie el filtro de aire cada dos semanas o con más frecuencia si vive en una zona con mucho polvo.
Sustituya el filtro por uno nuevo si está muy obstruido y no se puede limpiar.

ADVERTENCIA: NO RETIRE NI LIMPIE EL FILTRO USTED MISMO

Retirar y limpiar el filtro puede ser peligroso. Solo un técnico autorizado debe llevar a cabo el proceso.
NOTA: En los hogares con animales, deberá limpiar la rejilla de forma periódica para evitar que el pelo de los animales bloquee el flujo de aire.

1. Desbloquee la rejilla empujando las dos lengüetas hacia el centro de manera simultánea.
2. Desconecte el cable del panel de visualización de la caja de control de la estructura principal.
3. Desmonte la rejilla de la unidad principal sosteniéndola en un ángulo de 45°, levantándola ligeramente y tirando de ella hacia adelante.

NOTA: Algunos modelos incluyen una función para elevar el panel de manera automática, lo que permite que la rejilla se mueva verticalmente y simplifica el proceso de limpieza del filtro.

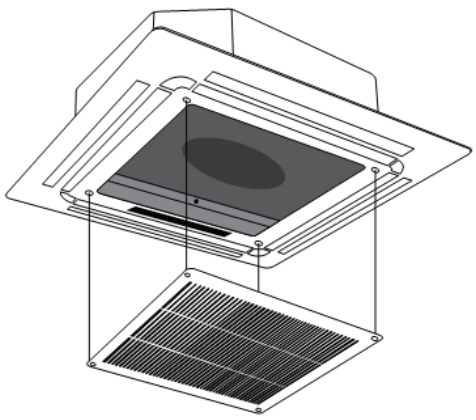

3. Retire el filtro de aire.
4. Limpie el filtro de aire aspirando la superficie o lavándola con agua tibia y un detergente suave.
   A. Si utiliza una aspiradora, el lado de entrada debe estar orientado hacia la aspiradora.
   B. Si se utiliza agua, el lado de entrada debe estar hacia abajo y alejado de la

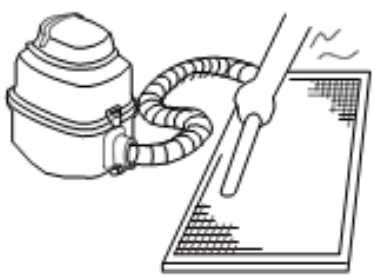

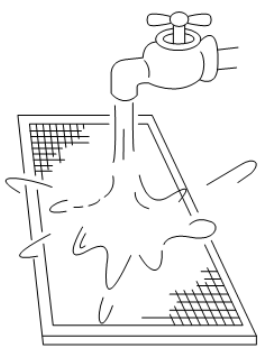

5. Enjuague el filtro con agua y deje que se seque el aire. NO deje que el filtro se seque a la luz directa del sol.
6. Vuelva a instalar el filtro.

Reparación de fugas de refrigerante

PRECAUCIONES

- Si el refrigerante tiene fugas, apague el aire acondicionado y cualquier dispositivo de calefacción combustible, ventile la habitación y llame a su distribuidor inmediatamente. El refrigerante es tóxico e inflamable. **NO** utilice el aire acondicionado hasta que la fuga haya sido reparada.
- Cuando el aire acondicionado se instala en una habitación pequeña, se deben tomar las medidas necesarias para evitar que la concentración de refrigerante en la habitación supere el límite de seguridad en caso de fuga. La concentración de refrigerante representa una grave amenaza para la salud y la seguridad.

Sistema de detección de fugas de refrigerante (algunos modelos)

- En caso de fuga de refrigerante, la pantalla LCD mostrará "EC" y la luz LED parpadeará.

Preparación para periodos de no utilización

Mantenimiento después de un período prolongado sin utilizar el equipo

1. Elimine cualquier obstáculo que bloquee las rejillas de ventilación de la unidad interior y exterior.
2. Limpie el filtro de aire y la rejilla frontal de la unidad interior. Vuelva a instalar el filtro de aire limpio y seco en su posición original.
3. Encienda el interruptor principal al menos 12 horas antes de utilizar el equipo

Almacenamiento del equipo mientras no está en uso

1. Encienda el aparato en modo ventilador durante 12 horas en una habitación caliente para secarlo y evitar que se cree moho.
2. Apague el aparato y desenchúfelo.
3. Limpie el filtro de aire siguiendo las instrucciones de la sección anterior. Vuelva a instalar el filtro limpio y seco antes de guardarlo.
4. Retire las pilas del mando a distancia.

5. SOLUCION DE PROBLEMAS

PRECAUCIONES

Si se produce una de las siguientes circunstancias, desconecte inmediatamente la fuente de alimentación y póngase en contacto con su distribuidor para obtener ayuda.

- La luz de funcionamiento continúa parpadeando rápidamente después de reiniciar la unidad.
- Los botones del mando a distancia no funcionan.
- La unidad hace que se disparen continuamente los fusibles o disyuntores.
- Se ha introducido un objeto extraño o agua en el aire acondicionado.
- Otras situaciones anormales.

Problemas habituales

Las siguientes circunstancias no se deben a un mal funcionamiento y, en la mayoría de las situaciones, no requerirán reparaciones.

Problema	Posibles causas
La unidad no se enciende cuando se presiona el botón ON/ OFF	La unidad tiene una función de protección de 3 minutos de duración que evita que la unidad se sobrecargue. La unidad no se puede reiniciar hasta tres minutos después de haber sido apagada.
	Modelos de Refrigeración y Calefacción: Si la luz de funcionamiento y los indicadores PRE-DEF (Precalentamiento/descongelación) están encendidos y la temperatura exterior es demasiado fría, se activa la descongelación del equipo.
	En los modelos de solo frío: Si el indicador "Sólo ventilador" está encendido y la temperatura exterior es demasiado fría, se activa la protección anticongelante del equipo para descongelarlo.
La unidad cambia del modo FRÍO al modo VENTILADOR	El equipo cambia su configuración para evitar que se forme escarcha. Cuando la temperatura aumente, el equipo empezará a funcionar de nuevo.
	Se ha alcanzado la temperatura establecida y el equipo apaga el compresor. La unidad volverá a funcionar cuando cambie la temperatura.
La unidad interior emite una niebla blanca	En zonas húmedas, si existe una gran diferencia de temperatura entre el aire de la habitación y el aire acondicionado se puede producir una neblina blanca.
Tanto las unidades interiores como las exteriores producen una niebla blanca	Cuando la unidad vuelve a arrancar en modo CALOR después de descongelarse, puede producirse neblina blanca debido a la humedad generada por el proceso de descongelación.
La unidad interior hace ruidos	Se escucha un chirrido cuando el sistema está apagado o en modo FRÍO. También se escucha ruido cuando la bomba de drenaje (opcional) está en funcionamiento.
	Puede producirse un chirrido después de poner en marcha la unidad en modo CALOR debido a la expansión y contracción de las piezas de plástico de la unidad.
Tanto la unidad interior como la exterior producen ruidos	Durante el funcionamiento puede producirse un sonido sibilante bajo. Esto es normal y lo provoca el gas refrigerante cuando fluye a través de las unidades interior y exterior.
	Es posible que se escuche un silbido bajo cuando el sistema arranca, acaba de dejar de funcionar o se está descongelando. Este ruido es normal y lo provoca el gas refrigerante cuando se detiene o cambia de dirección.
La unidad exterior hace ruidos	La unidad emitirá diferentes sonidos dependiendo del modo de funcionamiento utilizado.

Problema	Posibles causas
La unidad interior y la exterior emiten polvo	La unidad puede acumular polvo durante períodos prolongados de inactividad, que se expulsará cuando se encienda la unidad. Esto se puede evitar cubriendo la unidad cuando vaya a pasar largos períodos de inactividad.
La unidad emite mal olor	La unidad puede absorber los olores del ambiente (como muebles, cocina, cigarrillos, etc.) que se expulsarán durante su uso.
	Los filtros de la unidad se han enmohecido y deben limpiarse.
El ventilador de la unidad exterior no funciona	Cuando está encendido, la velocidad del ventilador se controla para optimizar el funcionamiento del producto.

Consejos para la resolución de problemas

Cuando surjan problemas, compruebe los siguientes puntos antes de ponerse en contacto con una empresa de reparación.

Problema	Posibles causas	Solución
El equipo no funciona	Fallo de alimentación	Espere a que se restablezca el suministro eléctrico
	El interruptor de encendido está apagado	Encienda el equipo
	El fusible está quemado	Sustituya el fusible
	Las pilas del mando a distancia están agotadas	Sustituya las pilas del mando a distancia
	Se ha activado la protección de 3 minutos de la unidad	Espere tres minutos después de reiniciar la unidad
Bajo rendimiento de refrigeración	La temperatura establecida puede ser superior a la temperatura ambiente	Reduzca la temperatura
	El intercambiador de calor de la unidad interior o exterior está sucio	Limpie el intercambiador de calor
	El filtro de aire está sucio	Retire el filtro y límpielo siguiendo las instrucciones
	La entrada o salida de aire de cualquiera de las dos unidades está bloqueada	Apague la unidad, retire la obstrucción y vuelva a encenderla
	Las puertas y ventanas están abiertas	Asegúrese de que todas las puertas y ventanas estén cerradas mientras utiliza el aire acondicionado
	El calor excesivo es generado por la luz solar	Cierre las ventanas y las cortinas durante los períodos de calor intenso o de mucho sol
	Bajo nivel de refrigerante debido a fugas o a un uso prolongado	Compruebe si hay fugas, vuelva a sellar si es necesario y rellene el refrigerante
La unidad se enciende y se apaga con frecuencia	Hay demasiado o muy poco refrigerante en el sistema	Compruebe si hay fugas y recargue el sistema con refrigerante
	Hay aire, gas incompresible u objetos extraños en el sistema de refrigeración.	Evacúe y recargue el sistema con refrigerante
	El circuito del sistema está bloqueado	Determine qué circuito está bloqueado y sustituya la pieza que falla
	El compresor está roto	Sustituya el compresor
	El voltaje es demasiado alto o demasiado bajo	Instale un manóstato para regular la tensión
Bajo rendimiento de calefacción	La temperatura exterior es inferior a 7°C (44.5°F)	Compruebe si hay fugas y recargue el sistema con refrigerante
	El aire frío entra por puertas y ventanas	Asegúrese de que todas las puertas y ventanas estén cerradas mientras utiliza el aire acondicionado
	Bajo nivel de refrigerante debido a fugas o a un uso prolongado	Compruebe si hay fugas, vuelva a sellar si es necesario y rellene el refrigerante

Código de error

- **Tipo Inverter Split**

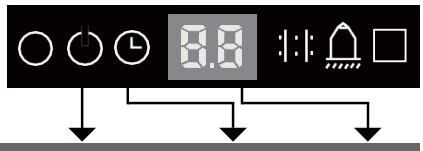

Número	Causa	Luces del indicador de funcionamiento	Indicador del temporizador	Código de error
1	Error de EEPROM (memoria de solo lectura programable y borrable eléctricamente) en la unidad interior	1	Off	E0
2	Hay un fallo en la comunicación entre la unidad interior y exterior	2	Off	E1
3	Mal funcionamiento de la velocidad del ventilador interior	4	Off	E3
4	Error en el sensor de la temperatura interior de la habitación	5	Off	E4
5	Error en el sensor de temperatura del serpentín del evaporador	6	Off	E5
6	Mal funcionamiento del sistema de detección de fugas de refrigerante	7	Off	EC
7	Mal funcionamiento de la alarma de nivel de agua	8	Off	EE
8	Fallo de comunicación en la unidad interior doble (solo modelo doble)	9	Off	E8
9	Otras averías del modelo doble	10	Off	E9
10	Protección contra sobrecarga	1	On	F0
11	Error en el sensor de temperatura exterior	2	On	F1
12	Error en el sensor de la tubería del condensador exterior	3	On	F2
13	Error en el sensor de temperatura de descarga de aire	4	On	F3
14	Error de EEPROM (memoria de solo lectura programable y borrable eléctricamente) en la unidad exterior	5	On	F4
15	Mal funcionamiento de la velocidad del ventilador exterior (solo motor del ventilador de DC)	6	On	F5
16	Error de comunicación del panel de elevación automático	8	On	F7
17	Mal funcionamiento del panel de elevación automático	9	On	F8
18	El panel de elevación automático está abierto	10	On	F9
19	Protección IPM del módulo inverter	1	Flash	P0
20	Protección de alto/bajo voltaje	2	Flash	P1
21	Protección contra el sobrecalentamiento en la parte superior del compresor	3	Flash	P2
22	Protección contra bajas temperaturas en exteriores	4	Flash	P3
23	Error al accionar el compresor	5	Flash	P4
24	Conflicto de modos	6	Flash	P5
25	Protección de baja presión del compresor	7	Flash	P6
26	Error en el sensor IGBT exterior	8	Flash	P7

- **velocidad fija (compresor no inverter):**

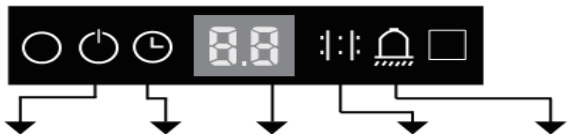

Número	Causa	Indicador de funcionamiento	Indicador de temporizador	Código de error	Indicador PRE-DEF	Indicador de alarma
1	El canal de comprobación de la comunicación de la unidad interior y exterior no se encuentra en condiciones normales	Flash rápido		**E1**	Flash rápido	
2	El canal de verificación del sensor de temperatura ambiente no se encuentra en condiciones normales		Flash rápido	**E2**		
3	Fallo en el sensor del evaporador	Flash rápido		**E3**		
4	Fallo en el sensor del condensador			**E4**	Flash rápido	
5	Sensor de temperatura de la bomba de agua			**E5**		Flash rápido
6	Fallo de la unidad exterior	Flash rápido	Flash rápido	**E6**	Flash rápido	Flash rápido
7	Fallo de EEPROM	Flash rápido	Flash rápido	**E7**		
8	Mal funcionamiento de la alarma de nivel de agua			**E8**		Flash rápido
9	Velocidad del motor de DC fuera de control		Flash rápido	**Eb**		Flash rápido
10	Fallo de la presión baja de la unidad exterior	Flash rápido	Flash rápido	**Ed**	Flash rápido	
11	Error de comunicación del panel de elevación automática	Flash rápido		**F0**	Flash rápido	Flash rápido
12	Mal funcionamiento del panel de elevación automática		Flash rápido	**F1**	Flash rápido	Flash rápido
13	El panel de elevación automático está abierto		Encendido	**F2**	Flash rápido	Flash rápido
14	Mal funcionamiento del sistema de detección de fugas de refrigerante	Flash rápido		**EC**		Flash rápido

6. DIRECTRICES EUROPEAS PARA EL DESHECHO DE RESIDUOS

Los usuarios de los países europeos pueden estar obligados a eliminar de manera adecuada esta unidad. Este aparato contiene refrigerante y otros materiales potencialmente peligrosos. Al desechar este aparato, la ley exige una recogida y un tratamiento especial. NO deseche este producto como residuo doméstico o residuo urbano sin clasificar.

Al deshacerse de este aparato, tiene las siguientes opciones:

- Deseche el aparato en una instalación municipal designada para la recogida de desechos electrónicos.
- Si compra un electrodoméstico nuevo, el minorista se hará cargo de su antiguo electrodoméstico de forma gratuita.
- El fabricante también se hará cargo del aparato sin cargo alguno.
- Venda el aparato a comerciantes de chatarra certificados.

NOTA: La eliminación de este aparato en el bosque u otro entorno natural pone en peligro su salud y es perjudicial para el medio ambiente.
Las sustancias peligrosas pueden filtrarse en el agua subterránea y entrar en la cadena alimentaria.

kosner
Climatización eficiente

kosner.es

Debido al compromiso permanente de Kosner con la calidad, las especificaciones, capacidades y dimensiones están sujetas a cambios sin previo aviso y sin incurrir en ninguna responsabilidad. La instalación, ajuste, modificación, reparación o mantenimiento inadecuados pueden dar lugar a daños personales o daños en la propiedad.
La instalación y reparaciones deben realizarse por un instalador o por un mantenedor cualificados.

Manual original

CE