Parte 1 Información general 4

Parte 2 Unidades interiores 28

Parte 3 Unidades exteriores 86

Parte 4 Instalación 110

Parte 5 Sistema de control electrónico 142

※Con la finalidad de mejorar el producto, las especificaciones, diseños e información contenidos en este manual están sujetos a cambios sin previo aviso.

Información general

1. Lista de modelos 5

2. 2. Aspecto externo y especificaciones 6

2.1 Unidades interiores 6

2.2 Unidades exteriores..... 6

1. Lista de modelos

1.1 Unidades interiores

R410A (capacidad multiplicada por 1000 Btu/h)

Tipo	Función	12	18	24	30	36	42	48	55
Cassette de cuatro vías (compacto)	Refrigeración y calefacción	●	●						
Cassette super slim	Refrigeración y calefacción		●	●	●	●	●	●	●
Conducto	Refrigeración y calefacción	●	●	●	●	●	●	●	●
Suelo / Techo	Refrigeración y calefacción		●	●	●	●	●	●	●
Columna	Refrigeración y calefacción							●	●

1.2 Unidades exteriores

Modelo de unidad exterior	Tipo de compresor	Marca de compresor	Unidades interiores correspondientes
KUE-35 DVN10	Rotativo	GMCC	KCI-35 DN10 KPD-35 DN10
KUE-52 DVN10	Rotativo	GMCC	KCI-52 DN10 KCIS-52 DN10 KPD-52 DN10 KPC-52 DN10
KUE-71 DVN10	Rotativo	GMCC	KCIS-71 DN10 KPD-71 DN10 KPC-71 DN10
KUE-90 DVN10	Rotativo	GMCC	KCIS-90 DN10 KPD-90 DN10 KPC-90 DN10
KUE-105 DVN10	Rotativo	GMCC	KCIS-105 DN10 KPD-105 DN10 KPC-105 DN10
KUE-105 DTN10	Rotativo	GMCC	
KUE-125 DVN10	Rotativo	GMCC	KCIS-125 DN10 KPD-125 DN10 KPC-125 DN10
KUE-125 DTN10	Rotativo	GMCC	
KUE-140 DVN10	Rotativo	GMCC	KCIS-140 DN10 KPD-140 DN10 KPC-140 DN10 KPV-140 DN10
KUE-140 DTN10	Rotativo	GMCC	
KUE-160 DTN10	Rotativo	GMCC	KCIS-160 DN10 KPD-160 DN10 KPC-160 DN10 KPV-160 DN10

2. Aspecto externo y especificaciones

2.1 Unidades interiores

Cassette compacto de cuatro vías	Cassette super slim
Conducto	Suelo / Techo
Columna	

2.2 Unidades exteriores

Unidad exterior de un solo ventilador	Unidad exterior de doble ventilador

Observaciones: 1. Con la finalidad de mejorar el producto, el diseño y especificaciones están sujetos a cambios sin previo aviso.

MODELO			KCI-35 DVN10	KCI-52 DVN10
INTERIOR			KCI-35 DN9	KCI-52 DN9
EXTERIOR			**KUE-35 DVN10**	**KUE-52 DVN10**
Media	Pdesignc	kW	3,5	5,3
	SEER	W/W	6,1	6,3
	Clase de eficiencia energética		A++	A++
	Pdesignh	kW	3,6	4,8
	SCOP	W/W	4,0	4,0
	Clase de eficiencia energética		A+	A+
	Tbiv	℃	-7	-7
	Tol	℃	-15	-15
Más cálido	Pdesignh	kW	3,6	5,0
	SCOP	W/W	5,1	5,1
	Clase de eficiencia energética		A+++	A+++
	Tbiv	℃	2	2
Alimentación (interior)		V-Ph-Hz	220~240-1-50	220~240-1-50
Alimentación (exterior)		V-Ph-Hz	220~240-1-50	220~240-1-50
Refrigeración	Capacidad	Btu/h	12000 (2100-15000)	18000 (2700-21000)
	Capacidad	kW	3,52 (0,62-4,40)	5,28 (0,79-6,15)
	Entrada	W	960 (210-1692)	1630 (270-2365)
	Corriente	A	4,4 (1,0-7,7)	7,5 (1,2-10,9)
Calefacción	Capacidad	Btu/h	14000 (2100-17500)	19000 (3000-24000)
	Capacidad	kW	4,10 (0,62-5,13)	5,57 (0,88-7,03)
	Entrada	W	995 (496-1830)	1500 (295-2510)
	Corriente	A	4,5 (2,3-8,4)	6,8 (1,38-11,50)
Potencia térmica a -7 °C		kW	3,18	4,25
COP a -7 °C		W/W	3,08	2,77
Motor del ventilador interior	Modelo		ZKFP-46-8-1	ZKFP-46-8-1
	Modelo antiguo		WZDK46-38G	WZDK46-38G
	Cantidad		1	1
	Salida	W	46 (salida)	46 (salida)
	Condensador	uF	---	---
	Velocidad (alta/media/baja)	r. p. m.	700/580/500	750/630/570
Intercambiador interior	a. Número de filas		2	2
	b. Inclinación de tubo (a) x incl. de fila (b)	mm	21 x 13,37	21 x 13,37
	c. Espacio entre aletas	mm	1,3	1,3
	d. Tipo de aleta (código)		Aluminio hidrofílico	Aluminio hidrofílico
	e. Diámetro exterior y tipo de tubo	mm	Tubo acanalado de Φ7	Tubo acanalado de Φ7
	f. Longitud x alto x ancho de bobina	mm	1360 x 210 x 26,74	1360 x 210 x 26,74
	g. Número de circuitos		4	4
Caudal de aire interior		m3/h	650/530/450	660/550/490
Nivel de presión sonora interior		dB(A)	42/38/34	46/42/38
Nivel de potencia interior de sonido (Alto)		dB(A)	57	56
Unidad interior	Dimensiones (ancho x fondo x alto) (cuerpo)	mm	570 x 570 x 260	570 x 570 x 260
	Embalaje (ancho x fondo x alto) (cuerpo)	mm	655 x 655 x 290	655 x 655 x 290
	Dimensiones (ancho x fondo x alto) (panel)	mm	647 x 647 x 50	647 x 647 x 50
	Embalaje (ancho x fondo x alto) (panel)	mm	715 x 715 x 123	715 x 715 x 123
	Peso neto/bruto (cuerpo)	kg	16/19	16,5/19
	Peso neto / bruto	kg	2,5/4,5	2,5/4,5

Presión de diseño		MPa	4,2/1,5	4,2/1,5
Diámetro de la tubería de drenaje de agua		mm	ODΦ25	ODΦ25
Tubería refrigerante	Lado líquido / Lado gas	mm	Φ6,5/Φ9,2 (1/4"/3/8")	Φ6,35/Φ12,7 (1/4"/1/2")
Temperatura de funcionamiento		℃	17~30	17~30
Temperatura de la habitación	Refrigeración	℃	17~32	17~32
	Calefacción	℃	0~30	0~30

MODELO			KCIS-52 DVN10	KCIS-71 DVN10	KCIS-90 DVN10
INTERIOR			KCIS-52 DN9	KCIS-71 DN9	KCIS-90 DN9
EXTERIOR			**KUE-52 DVN10**	**KUE-71 DVN10**	**KUE-90 DVN10**
Media	Pdesignc	kW	5,3	7,0	8,8
	SEER	W/W	6,3	6,1	6,1
	Clase de eficiencia energética		A++	A++	A++
	Pdesignh	kW	4,9	5,8	7,9
	SCOP	W/W	4,0	4,0	4,0
	Clase de eficiencia energética		A+	A+	A+
	Tbiv	℃	-7	-7	-7
	Tol	℃	-15	-15	-15
Más cálido	Pdesignh	kW	5,0	5,6	8,3
	SCOP	W/W	5,1	5,1	5,1
	Clase de eficiencia energética		A+++	A+++	A+++
	Tbiv	℃	2	2	2
Alimentación (interior)		V-Ph-Hz	220~240-1-50	220~240-1-50	220~240-1-50
Alimentación (exterior)		V-Ph-Hz	220~240-1-50	220~240-1-50	220~240-1-50
Refrigeración	Capacidad	Btu/h	18000 (2700-21000)	24000 (4100-28000)	30000 (7100-36000)
	Capacidad	kW	5,28 (0,79-6,15)	7,03 (1,20-8,21)	8,79 (2,08-10,55)
	Entrada	W	1685 (260-2365)	2170 (400-3155)	2765 (690-4055)
	Corriente	A	7,7 (1,2-10,80)	9,9 (1,8-14,4)	12,6 (3,2-18,5)
Calefacción	Capacidad	Btu/h	19000 (3000-24000)	24000 (4100-29500)	31000 (7100-35900)
	Capacidad	kW	5,67 (0,88-7,03)	7,03 (1,20-8,65)	9,08 (2,08-10,52)
	Entrada	W	1460 (290-2510)	1900 (400-3090)	2380 (690-3755)
	Corriente	A	6,7 (1,3-11,5)	8,7 (1,8-14,1)	10,9 (3,2-17,2)
Potencia térmica a -7 °C		kW	4,33	5,13	6,99
COP a -7 °C		W/W	2,52	2,53	2,50
Motor del ventilador interior	Modelo		ZKFP-124-8-2	ZKFP-124-8-2	ZKFP-124-8-2
	Modelo antiguo		WZDK42-38G	WZDK124-38G	WZDK124-38G
	Cantidad		1	1	1
	Salida	W	42	124 (salida)	124 (salida)
	Condensador	uF	---	---	---
	Velocidad (alta/media/baja)	r. p. m.	580/500/400	700/600/450	720/630/560
Intercambiador interior	a. Número de filas		2	2	3
	b. Inclinación de tubo (a) x inclinación de fila (b)	mm	21 x 13,37	21 x 13,37	21 x 13,37
	c. Espacio entre aletas	mm	1,4	1,4	1,4
	d. Tipo de aleta (código)		Aluminio hidrofílico	Aluminio hidrofílico	Aluminio hidrofílico
	e. Diámetro exterior y tipo de tubo	mm	Φ7, Tubo acanalado	Tubo acanalado de Φ7	Φ7, Tubo acanalado
	f. Longitud x alto x ancho de bobina	mm	2010 x 168 x 26,74	2010 x 210 x 26,74	2080 x 210 x 40,11
	g. Número de circuitos		8	10	10
Flujo de aire interior (Alto/Medio/Bajo)		m3/h	1000/800/700	1450/1250/1100	1700/1460/1300
Nivel de presión sonora interior (alto)		dB(A)	46/41/37	46/42/39	53/48/44
Nivel de potencia interior de sonido (Alto)		dB(A)	56	61	64
Unidad interior	Dimensiones (ancho x fondo x alto) (cuerpo)	mm	840 x 840 x 205	840 x 840 x 245	840 x 840 x 245
	Embalaje (ancho x fondo x alto) (cuerpo)	mm	900 x 900 x 217	900 x 900 x 257	900 x 900 x 257
	Dimensiones (ancho x fondo x alto) (panel)	mm	950 x 950 x 55	950 x 950 x 55	950 x 950 x 55
	Embalaje (ancho x fondo x alto) (panel)	mm	1035 x 1035 x 90	1035 x 1035 x 90	1035 x 1035 x 90
	Peso neto/bruto (cuerpo)	kg	21,3/25	24/28	26,5/30,5

	Peso neto / bruto	kg	5/8	5/8	5/8
Presión de diseño		MPa	4,2/1,5	4,2/1,5	4,2/1,5
Diámetro de la tubería de drenaje de agua		mm	ODΦ32	ODΦ32	ODΦ32
Tubería refrigerante	Lado líquido / Lado gas	mm	Φ6,35/Φ12,7 (1/4"/1/2")	Φ9,52/Φ15,9 (3/8"/5/8")	Φ9,52/Φ15,9 (3/8"/5/8")
Temperatura de funcionamiento		℃	17~30	17~30	17~30
Temperatura de la habitación	Refrigeración	℃	17~32	17~32	17~32
	Calefacción	℃	0~30	0~30	0~30

MODELO			KCIS-105 DVN10	KCIS-105 DTN10	KCIS-125 DVN10
INTERIOR			KCIS-105 DN9	KCIS-105 DN9	KCIS-125 DN9
EXTERIOR			**KUE-105 DVN10**	**KUE-105 DTN10**	**KUE-125 DVN10**
Media	Pdesignc	kW	10,5	10,5	12,1
	SEER	W/W	6,1	6,1	5,6
	Clase de eficiencia energética		A++	A++	A+
	Pdesignh	kW	9,9	10,1	11,0
	SCOP	W/W	4,0	4,0	4,0
	Clase de eficiencia energética		A+	A+	A+
	Tbiv	℃	-7	-7	-7
	Tol	℃	-15	-15	-15
Más cálido	Pdesignh	kW	10,5	10,5	11,1
	SCOP	W/W	5,1	5,1	5,1
	Clase de eficiencia energética		A+++	A+++	A+++
	Tbiv	℃	2	2	2
Alimentación (interior)		V-Ph-Hz	220~240-1-50	220~240-1-50	220~240-1-50
Alimentación (exterior)		V-Ph-Hz	220~240-1-50	380~420-3-50	220~240-1-50
Refrigeración	Capacidad	Btu/h	36000 (10000-41000)	36000 (10000-41000)	42000 (11000-45000)
	Capacidad	kW	10,55 (2,93-12,02)	10,55 (2,93-12,02)	12,31 (3,22-13,19)
	Entrada	W	4060 (975-4620)	4060 (975-4620)	4090 (1070-5070)
	Corriente	A	18,5 (4,2-20,1)	7,0 (1,7-8,0)	17,8 (4,6-22,0)
Calefacción	Capacidad	Btu/h	38000 (9000-45000)	38000 (9000-45000)	46000 (10000-50000)
	Capacidad	kW	11,13 (2,64-13,19)	11,13 (2,64-13,19)	13,48 (2,93-14,65)
	Entrada	W	3085 (880-4690)	3085 (880-4690)	3535 (975-5230)
	Corriente	A	13,4 (3,8-20,4)	5,3 (1,5-8,1)	15,4 (4,2-22,7)
Potencia térmica a -7 °C		kW	8,76	8,93	9,73
COP a -7 °C		W/W	2,48	2,44	2,47
Motor del ventilador interior	Modelo		ZKFP-124-8-2	ZKFP-124-8-2	ZKFP-124-8-2
	Modelo antiguo		WZDK124-38G	WZDK124-38G	WZDK124-38G
	Cantidad		1	1	1
	Salida	W	124 (salida)	124 (salida)	124 (salida)
	Condensador	uF	/	/	---
	Velocidad (alta/media/baja)	r. p. m.	730/670/600	730/670/600	780/680/600
Intercambiador interior	a. Número de filas		3	3	3
	b. Inclinación de tubo (a) x inclinación de fila (b)	mm	21 x 13,37	21 x 13,37	21 x 13,37
	c. Espacio entre aletas	mm	1,4	1,4	1,4
	d. Tipo de aleta (código)		Aluminio hidrofílico	Aluminio hidrofílico	Aluminio hidrofílico
	e. Diámetro exterior y tipo de tubo	mm	Φ7, Tubo acanalado	Φ7, Tubo acanalado	Tubo acanalado de Φ7
	f. Longitud x alto x ancho de bobina	mm	2080 x 210 x 40,11	2080 x 210 x 40,11	2080 x 252 x 40,11
	g. Número de circuitos		10	10	12
Flujo de aire interior (Alto/Medio/Bajo)		m3/h	1900/1750/1460	1900/1750/1460	1850/1600/1400
Nivel de presión sonora interior (alto)		dB(A)	53/50/47	53/50/47	54/51/48
Nivel de potencia interior de sonido (Alto)		dB(A)	61	61	64
Unidad interior	Dimensiones (ancho x fondo x alto) (cuerpo)	mm	840 x 840 x 245	840 x 840 x 245	840 x 840 x 287
	Embalaje (ancho x fondo x alto) (cuerpo)	mm	900 x 900 x 257	900 x 900 x 257	900 x 900 x 292
	Dimensiones (ancho x fondo x alto) (panel)	mm	950 x 950 x 55	950 x 950 x 55	950 x 950 x 55
	Embalaje (ancho x fondo x alto) (panel)	mm	1035 x 1035 x 90	1035 x 1035 x 90	1035 x 1035 x 90

	Peso neto/bruto (cuerpo)	kg	25,6/29,6	25,6/29,6	26,1/30,1
	Peso neto / bruto	kg	5/8	5/8	5/8
Presión de diseño		MPa	4,2/1,5	4,2/1,5	4,2/1,5
Diámetro de la tubería de drenaje de agua		mm	ODΦ32	ODΦ32	ODΦ32
Tubería refrigerante	Lado líquido / Lado gas	mm	Φ9,52/Φ15,9 (3/8"/5/8")	Φ9,52/Φ15,9 (3/8"/5/8")	Φ9,52/Φ15,9 (3/8"/5/8")
Temperatura de funcionamiento		℃	17~30	17~30	17~30
Temperatura de la habitación	Refrigeración	℃	17~32	17~32	17~32
	Calefacción	ºC	0~30	0~30	0~30

MODELO			KCIS-125 DTN10	KCIS-140 DVN10
INTERIOR			KCIS-125 DN9	KCIS-140 DN9
EXTERIOR			**KUE-125 DTN10**	**KUE-140 DVN10**
Media	Pdesignc	kW	12,1	14,0
	SEER	W/W	5,6	5,6
	Clase de eficiencia energética		A+	A+
	Pdesignh	kW	11,0	11,5
	SCOP	W/W	4,0	4,0
	Clase de eficiencia energética		A+	A+
	Tbiv	℃	-7	-7
	Tol	℃	-15	-15
Más cálido	Pdesignh	kW	10,7	11,8
	SCOP	W/W	5,1	5,1
	Clase de eficiencia energética		A+++	A+++
	Tbiv	℃	2	2
Alimentación (interior)		V-Ph-Hz	220~240-1-50	220~240-1-50
Alimentación (exterior)		V-Ph-Hz	380~415-3-50	220~240-1-50
Refrigeración	Capacidad	Btu/h	42000 (11000-45000)	47000 (13600-55000)
	Capacidad	kW	12,31 (3,22-13,19)	13,78 (3,99-16,12)
	Entrada	W	4090 (1070-5070)	5159 (1330-6200)
	Corriente	A	7,1 (1,8-8,7)	23,6 (5,8-27,0)
Calefacción	Capacidad	Btu/h	46000 (10000-50000)	53000 (14300-60000)
	Capacidad	kW	13,48 (2,93-14,65)	15,53 (4,19-17,59)
	Entrada	W	3535 (975-5230)	4555 (1400-6765)
	Corriente	A	6,1 (1,7-9,0)	20,8 (6,1-29,4)
Potencia térmica a -7 °C		kW	9,73	10,17
COP a -7 °C		W/W	2,48	2,29
Motor del ventilador interior	Modelo		ZKFP-124-8-2	ZKFP-124-8-2
	Modelo antiguo		WZDK124-38G	WZDK124-38G
	Cantidad		1	1
	Salida	W	124 (salida)	124 (salida)
	Condensador	uF	---	---
	Velocidad (alta/media/baja)	r. p. m.	780/680/600	780/680/600
Intercambiador interior	a. Número de filas		3	3
	b. Inclinación de tubo (a) x incl. de fila (b)	mm	21 x 13,37	21 x 13,37
	c. Espacio entre aletas	mm	1,4	1,4
	d. Tipo de aleta (código)		Aluminio hidrofílico	Aluminio hidrofílico
	e. Diámetro exterior y tipo de tubo	mm	Tubo acanalado de Φ7	Tubo acanalado de Φ7
	f. Longitud x alto x ancho de bobina	mm	2080 x 252 x 40,11	2080 x 252 x 40,11
	g. Número de circuitos		12	12
Flujo de aire interior (Alto/Medio/Bajo)		m3/h	1850/1600/1400	1850/1600/1400
Nivel de presión sonora interior (alto)		dB(A)	52/50/47	53/49/45
Nivel de potencia interior de sonido (Alto)		dB(A)	64	63
Unidad interior	Dimensiones (ancho x fondo x alto) (cuerpo)	mm	840 x 840 x 287	840 x 840 x 287
	Embalaje (ancho x fondo x alto) (cuerpo)	mm	900 x 900 x 292	900 x 900 x 292
	Dimensiones (ancho x fondo x alto) (panel)	mm	950 x 950 x 55	950 x 950 x 55
	Embalaje (ancho x fondo x alto) (panel)	mm	1035 x 1035 x 90	1035 x 1035 x 90
	Peso neto/bruto (cuerpo)	kg	26,1/30,1	28/32,1
	Peso neto / bruto	kg	5/8	5/8
Presión de diseño		MPa	4,2/1,5	4,2/1,5
Diámetro de la tubería de drenaje de agua		mm	ODΦ32	ODΦ32
Tubería refrigerante	Lado líquido / Lado gas	mm	Φ9,52/Φ15,9 (3/8"/5/8")	Φ9,52/Φ15,9 (3/8"/5/8")
Temperatura de funcionamiento		℃	17~30	17~30
Temperatura de la habitación	Refrigeración	℃	17~32	17~32
	Calefacción	℃	0~30	0~30

MODELO			KCIS-140 DTN10	KCIS-160 DTN10
INTERIOR			KCIS-140 DN9	KCIS-160 DN9
EXTERIOR			**KUE-140 DTN10**	**KUE-160 DTN10**
Media	Pdesignc	kW	14,0	16,0
	SEER	W/W	5,6	5,6
	Clase de eficiencia energética		A+	A+
	Pdesignh	kW	11,5	11,5
	SCOP	W/W	4,0	4,0
	Clase de eficiencia energética		A+	A+
	Tbiv	℃	-7	-7
	Tol	℃	-15	-15
Más cálido	Pdesignh	kW	11,6	12,2
	SCOP	W/W	5,1	5,1
	Clase de eficiencia energética		A+++	A+++
	Tbiv	℃	2	2
Alimentación (interior)		V-Ph-Hz	220~240-1-50	220~240-1-50
Alimentación (exterior)		V-Ph-Hz	380~415-3-50	380~415-3-50
Refrigeración	Capacidad	Btu/h	47000 (13600-55000)	55000 (17000-63000)
	Capacidad	kW	13,78 (3,99-16,12)	16,12 (4,98-18,46)
	Entrada	W	5159 (1330-6200)	6395 (1660-7100)
	Corriente	A	8,9 (2,3-10,7)	11,0 (2,9-12,3)
Calefacción	Capacidad	Btu/h	53000 (14300-60000)	62000 (18000-70000)
	Capacidad	kW	15,53 (4,19-17,59)	18,17 (5,28-20,51)
	Entrada	W	4555 (1400-6765)	5735 (1760-7320)
	Corriente	A	6,9 (2,1-11,7)	9,9 (3,0-12,6)
Potencia térmica a -7 °C		kW	10,17	10,17
COP a -7 °C		W/W	2,60	2,66
Motor del ventilador interior	Modelo		ZKFP-124-8-2	ZKFN-170-8-1
	Modelo antiguo		WZDK124-38G	
	Cantidad		1	1
	Salida	W	124 (salida)	170 (salida)
	Condensador	uF	---	---
	Velocidad (alta/media/baja)	r. p. m.	780/680/600	800/680/580
Intercambiador interior	a. Número de filas		3	3
	b. Inclinación de tubo (a) x incl. de fila (b)	mm	21 x 13,37	21 x 13,37
	c. Espacio entre aletas	mm	1,4	1,4
	d. Tipo de aleta (código)		Aluminio hidrofílico	Aluminio hidrofílico
	e. Diámetro exterior y tipo de tubo	mm	Tubo acanalado de Φ7	Tubo acanalado de Φ7
	f. Longitud x alto x ancho de bobina	mm	2080 x 252 x 40,11	965 x 252 x 40,11/965 x 252 x 40,11
	g. Número de circuitos		12	10
Flujo de aire interior (Alto/Medio/Bajo)		m3/h	1850/1600/1400	1900/1650/1450
Nivel de presión sonora interior (alto)		dB(A)	55/51/48	52/49/46
Nivel de potencia interior de sonido (Alto)		dB(A)	63	68
Unidad interior	Dimensiones (ancho x fondo x alto)(cuerpo)	mm	840 x 840 x 287	840 x 840 x 287
	Embalaje (ancho x fondo x alto) (cuerpo)	mm	900 x 900 x 292	900 x 900 x 292
	Dimensiones (ancho x fondo x alto) (panel)	mm	950 x 950 x 55	950 x 950 x 55
	Embalaje (ancho x fondo x alto) (panel)	mm	1035 x 1035 x 90	1035 x 1035 x 90
	Peso neto/bruto (cuerpo)	kg	28/32,1	31/34
	Peso neto / bruto	kg	5/8	5/8
Presión de diseño		MPa	4,2/1,5	4,2/1,5
Diámetro de la tubería de drenaje de agua		mm	ODΦ32	ODΦ32
Tubería refrigerante	Lado líquido / Lado gas	mm	Φ9,52/Φ15,9 (3/8"/5/8")	Φ9,52/Φ15,9 (3/8"/5/8")
Temperatura de funcionamiento		℃	17~30	17~30
Temperatura de la habitación	Refrigeración	℃	17~32	17~32
	Calefacción	℃	0~30	0~30

INTERIOR			KPD-35 DN10	KPD-52 DN10
EXTERIOR			**KUE-35 DVN10**	**KUE-52 DVN10**
Media	Pdesignc	kW	3,5	5,3
	SEER	W/W	6,1	6,5
	Clase de eficiencia energética		A++	A++
	Pdesignh	kW	3,3	4,7
	SCOP	W/W	4,0	4,0
	Clase de eficiencia energética		A+	A+
	Tbiv	ºC	-7	-7
	Tol	ºC	-15	-15
Más cálido	Pdesignh	kW	3,6	5,0
	SCOP	W/W	5,1	5,1
	Clase de eficiencia energética		A+++	A+++
	Tbiv	℃	2	2
Alimentación (interior)		V-Ph-Hz	220~240-1-50	220~240-1-50
Alimentación (exterior)		V-Ph-Hz	220~240-1-50	220~240-1-50
Refrigeración	Capacidad	Btu/h	12000 (2100-15000)	18000 (2700-21000)
	Capacidad	kW	3,52 (0,62-4,40)	5,28 (0,79-6,15)
	Entrada	W	1030 (210-1690)	1685 (260-2365)
	Corriente	A	4,7 (1,0-7,7)	7,7 (1,2-10,80)
Calefacción	Capacidad	Btu/h	13000 (2100-17000)	19000 (3000-24000)
	Capacidad	kW	3,81 (0,62-4,98)	5,67 (0,88-7,03)
	Entrada	W	995 (496-1790)	1460 (290-2510)
	Corriente	A	4,5 (2,3-8,2)	6,7 (1,3-11,5)
Potencia térmica a -7 °C		kW	2,92	4,16
COP a -7 °C		W/W	2,57	2,51
Motor del ventilador interior	Modelo		ZKFN-55-8-1	ZKFN-90-8-1
	Modelo antiguo		WZDK55-38GS-W	WZDK90-38GS-W
	Cantidad		1	1
	Entrada	W	55 (salida)	90 (salida)
	Condensador	uF	---	---
	Velocidad (alta/media/baja)	r. p. m.	1100/940/760	930/850/800
Intercambiador interior	Número de filas		3	4
	Inclinación de la tubería (a) x incl. de la fila (b)	mm	21 x 13,37	21 x 13,37
	Separación entre aletas	mm	1,5	1,5
	Tipo de aleta		Aluminio hidrofílico	Aluminio hidrofílico
	Diámetro exterior y tipo de tubo	mm	Φ7, Tubo acanalado	Tubo acanalado de Φ7
	Longitud x alto x ancho del Intercambiador	mm	515 x 252 x 40,11	733 x 252 x 53,48
	Número de circuitos		4	6
Caudal de aire interior		m3/h	680/580/450	1050/900/780
ESP	Rango	Pa	25	25
	Rango	Pa	0-45	0-100
Nivel de presión sonora interior		dB(A)	42/38/35	44/40/37
Nivel de potencia acústica interior		dB(A)	54	58
Unidad interior	Dimensiones (ancho x fondo x alto)	mm	700 x 635 x 210	920 x 635 x 270
	Embalaje (ancho x fondo x alto)	mm	915 x 655 x 290	1150 x 655 x 350
	Peso neto / bruto	kg	18,4/22,7	26,9/31,5
Presión de diseño		MPa	4,2/1,5	4,2/1,5
Diámetro de la pipeta de drenaje de agua		mm	ODΦ25	ODΦ25
Tubería refrigerante	Lado líquido / Lado gas	mm	Φ6,5/Φ9,2 (1/4"/3/8")	Φ6,35/Φ12,7 (1/4"/1/2")
Temperatura de funcionamiento		ºC	17~30	17~30
Temperatura de la habitación	Refrigeración	ºC	17~32	17~32
	Calefacción	ºC	0~30	0~30

INTERIOR			KPD-71 DN10	KPD-90 DN10
EXTERIOR			**KUE-71 DVN10**	**KUE-90 DVN10**
Media	Pdesignc	kW	7	8,8
	SEER	W/W	6,1	6,1
	Clase de eficiencia energética		A++	A++
	Pdesignh	kW	5,8	8,2
	SCOP	W/W	4,0	4,0
	Clase de eficiencia energética		A+	A+
	Tbiv	ºC	-7	-7
	Tol	ºC	-15	-15
Más cálido	Pdesignh	kW	5,6	8,6
	SCOP	W/W	5,1	5,1
	Clase de eficiencia energética		A+++	A+++
	Tbiv	ºC	2	2
Alimentación (interior)		V-Ph-Hz	220~240-1-50	220~240-1-50
Alimentación (exterior)		V-Ph-Hz	220~240-1-50	220~240-1-50
Refrigeración	Capacidad	Btu/h	24000 (4100-28000)	30000 (7100-36000)
	Capacidad	kW	7,03 (1,20-8,21)	8,79 (2,08-10,55)
	Entrada	W	2285 (400-3155)	2875 (690-4055)
	Corriente	A	10,4 (1,8-14,4)	13,1 (3,2-18,5)
Calefacción	Capacidad	Btu/h	24000 (4100-29500)	32000 (7100-37000)
	Capacidad	kW	7,03 (1,20-8,65)	9,38 (2,08-10,84)
	Entrada	W	1900 (400-3090)	2460 (690-3870)
	Corriente	A	8,7 (1,8-14,1)	11,2 (3,2-17,7)
Potencia térmica a -7 °C		kW	5,13	7,25
COP a -7 °C		W/W	2,68	2,60
Motor del ventilador interior	Modelo		ZKFN-90-8-1	ZKFN-150-8-1
	Modelo antiguo		WZDK90-38GS-W	WZDK150-38GS-W
	Cantidad		1	1
	Entrada	W	90 (salida)	150 (salida)
	Condensador	uF	---	---
	Velocidad (alta/media/baja)	r. p. m.	1080/1000/890	1000/910/840
Intercambiador interior	Número de filas		4	4
	Inclinación de la tubería (a) x inclinación de la fila (b)	mm	21 x 13,37	21 x 13,37
	Separación entre aletas	mm	1,5	1,5
	Tipo de aleta		Aluminio hidrofílico	Aluminio hidrofílico
	Diámetro exterior y tipo de tubo	mm	Φ7, Tubo acanalado	Φ7, Tubo acanalado
	Longitud x alto x ancho del Intercambiador	mm	733 x 252 x 53,48	955 x 336 x 53,48
	Número de circuitos		6	8
Caudal de aire interior		m3/h	1360/1200/970	1580/1400/1100
ESP	Rango	Pa	25	37
	Rango	Pa	0-100	0-100
Nivel de presión sonora interior		dB(A)	46/42/38	50/48/44
Nivel de potencia acústica interior		dB(A)	62	65
Unidad interior	Dimensiones (ancho x fondo x alto)	mm	920 x 635 x 270	1140 x 775 x 270
	Embalaje (ancho x fondo x alto)	mm	1150 x 655 x 350	1355 x 795 x 350
	Peso neto / bruto	kg	28/31,5	35/42
Presión de diseño		MPa	4,2/1,5	4,2/1,5
Diámetro de la pipeta de drenaje de agua		mm	ODΦ25	ODΦ25
Tubería refrigerante	Lado líquido / Lado gas	mm	Φ9,52/Φ15,9 (3/8"/5/8")	Φ9,52/Φ15,9 (3/8"/5/8")
Temperatura de funcionamiento		ºC	17~30	17~30
Temperatura de la habitación	Refrigeración	ºC	17~32	17~32
	Calefacción	ºC	0~30	0~30

INTERIOR			KPD-105 DN10	KPD-105 DN10
EXTERIOR			**KUE-105 DVN10**	**KUE-105 DTN10**
Media	Pdesignc	kW	10,5	10,5
	SEER	W/W	6,3	6,1
	Clase de eficiencia energética		A++	A++
	Pdesignh	kW	10,5	10,5
	SCOP	W/W	4,0	4,0
	Clase de eficiencia energética		A+	A+
	Tbiv	ºC	-7	-7
	Tol	ºC	-15	-15
Más cálido	Pdesignh	kW	10,5	10,5
	SCOP	W/W	5,1	5,1
	Clase de eficiencia energética		A+++	A+++
	Tbiv	ºC	2	2
Alimentación (interior)		V-Ph-Hz	220~240-1-50	220~240-1-50
Alimentación (exterior)		V-Ph-Hz	220~240-1-50	380~420-3-50
Refrigeración	Capacidad	Btu/h	36000 (10000-41000)	36000 (10000-41000)
	Capacidad	kW	10,55 (2,93-12,02)	10,55 (2,93-12,02)
	Entrada	W	3965 (975-4620)	3965 (975-4620)
	Corriente	A	18,1 (4,2-20,1)	6,8 (1,7-8,0)
Calefacción	Capacidad	Btu/h	38000 (9000-45000)	38000 (9000-45000)
	Capacidad	kW	11,13 (2,64-13,19)	11,13 (2,64-13,19)
	Entrada	W	2923 (880-4690)	2923 (880-4690)
	Corriente	A	13,4 (3,8-20,4)	5,0 (1,5-8,1)
Potencia térmica a -7 °C		kW	9,29	9,29
COP a -7 °C		W/W	2,56	2,56
Motor del ventilador interior	Modelo		ZKFN-240-8-1	ZKFN-240-8-1
	Modelo antiguo		WZDK240-38GS-W	WZDK240-38GS-W
	Cantidad		1	1
	Entrada	W	240 (salida)	240 (salida)
	Condensador	uF	/	/
	Velocidad (alta/media/baja)	r. p. m.	950/870/820	950/870/820
Intercambiador interior	Número de filas		4	4
	Inclinación de la tubería (a) x inclinación de la fila (b)	mm	21 x 13,37	21 x 13,37
	Separación entre aletas	mm	1,5	1,5
	Tipo de aleta		Aluminio hidrofílico	Aluminio hidrofílico
	Diámetro exterior y tipo de tubo	mm	Φ7, Tubo acanalado	Φ7, Tubo acanalado
	Longitud x alto x ancho del Intercambiador	mm	1030 x 378 x 53,48	1030 x 378 x 53,48
	Número de circuitos		8	8
Caudal de aire interior		m3/h	1750/1500/1280	1750/1500/1280
ESP	Rango	Pa	37	37
	Rango	Pa	0-100	0-100
Nivel de presión sonora interior		dB(A)	48/45/40	48/45/40
Nivel de potencia acústica interior		dB(A)	61	61
Unidad interior	Dimensiones (ancho x fondo x alto)	mm	1200 x 865 x 300	1200 x 865 x 300
	Embalaje (ancho x fondo x alto)	mm	1405 x 920 x 373	1405 x 920 x 373
	Peso neto / bruto	kg	45/53	45/53
Presión de diseño		MPa	4,2/1,5	4,2/1,5
Diámetro de la pipeta de drenaje de agua		mm	ODΦ25	ODΦ25
Tubería refrigerante	Lado líquido / Lado gas	mm	Φ9,52/Φ15,9 (3/8"/5/8")	Φ9,52/Φ15,9 (3/8"/5/8")
Temperatura de funcionamiento		ºC	17~30	17~30
Temperatura de la habitación	Refrigeración	ºC	17~32	17~32
	Calefacción	ºC	0~30	0~30

INTERIOR			KPD-125 DN10	KPD-125 DN10
EXTERIOR			**KUE-125 DVN10**	**KUE-125 DTN10**
Media	Pdesignc	kW	12,1	12,1
	SEER	W/W	5,6	5,6
	Clase de eficiencia energética		A+	A+
	Pdesignh	kW	11,0	11,0
	SCOP	W/W	4,0	4,0
	Clase de eficiencia energética		A+	A+
	Tbiv	ºC	-7	-7
	Tol	ºC	-15	-15
Más cálido	Pdesignh	kW	11,6	10,6
	SCOP	W/W	5,1	5,1
	Clase de eficiencia energética		A+++	A+++
	Tbiv	ºC	2	2
Alimentación (interior)		V-Ph-Hz	220~240-1-50	220~240-1-50
Alimentación (exterior)		V-Ph-Hz	220~240-1-50	380~415-3-50
Refrigeración	Capacidad	Btu/h	42000 (11000-45000)	42000 (11000-45000)
	Capacidad	kW	12,31 (3,22-13,19)	12,31 (3,22-13,19)
	Entrada	W	4090 (1070-5070)	4090 (1070-5070)
	Corriente	A	17,8 (4,6-22,0)	7,1 (1,8-8,7)
Calefacción	Capacidad	Btu/h	46000 (10000-50000)	46000 (10000-50000)
	Capacidad	kW	13,48 (2,93-14,65)	13,48 (2,93-14,65)
	Entrada	W	3535 (975-5230)	3535 (975-5230)
	Corriente	A	15,4 (4,2-22,7)	6,1 (1,7-9,0)
Potencia térmica a -7 °C		kW	9,73	9,73
COP a -7 °C		W/W	2,75	2,78
Motor del ventilador interior	Modelo		ZKFN-240-8-1	ZKFN-240-8-1
	Modelo antiguo		WZDK240-38GS-W	WZDK240-38GS-W
	Cantidad		1	1
	Entrada	W	240 (salida)	240 (salida)
	Condensador	uF	---	---
	Velocidad (alta/media/baja)	r. p. m.	1180/1070/980	1180/1070/980
Intercambiador interior	Número de filas		4	4
	Inclinación de la tubería (a) x inclinación de la fila (b)	mm	21 x 13,37	21 x 13,37
	Separación entre aletas	mm	1,5	1,5
	Tipo de aleta		Aluminio hidrofílico	Aluminio hidrofílico
	Diámetro exterior y tipo de tubo	mm	Φ7, Tubo acanalado	Φ7, Tubo acanalado
	Longitud x alto x ancho del Intercambiador	mm	1030 x 378 x 53,48	1030 x 378 x 53,48
	Número de circuitos		8	8
Caudal de aire interior		m3/h	2200/1900/1600	2200/1900/1600
ESP	Rango	Pa	50	50
	Rango	Pa	0-100	0-100
Nivel de presión sonora interior		dB(A)	50/47/44	49/47/44
Nivel de potencia acústica interior		dB(A)	68	67
Unidad interior	Dimensiones (ancho x fondo x alto)	mm	1200 x 865 x 300	1200 x 865 x 300
	Embalaje (ancho x fondo x alto)	mm	1405 x 920 x 373	1405 x 920 x 373
	Peso neto / bruto	kg	43,4/52	43,4/52
Presión de diseño		MPa	4,2/1,5	4,2/1,5
Diámetro de la pipeta de drenaje de agua		mm	ODΦ25	ODΦ25
Tubería del refrigerante	Lado líquido / Lado gas	mm	Φ9,52/Φ15,9 (3/8"/5/8")	Φ9,52/Φ15,9 (3/8"/5/8")
Mando		Estándar	Control por cable	Control por cable
Temperatura de funcionamiento		ºC	17~30	17~30
Temperatura de la habitación	Refrigeración	ºC	17~32	17~32
	Calefacción	ºC	0~30	0~30

INTERIOR			KPD-140 DN10	KPD-140 DN10
EXTERIOR			**KUE-140 DVN10**	**KUE-140 DTN10**
Media	Pdesignc	kW	14	14
	SEER	W/W	6,1	6,1
	Clase de eficiencia energética		A++	A++
	Pdesignh	kW	12,2	12,2
	SCOP	W/W	4,0	4,0
	Clase de eficiencia energética		A+	A+
	Tbiv	ºC	-7	-7
	Tol	ºC	-15	-15
Más cálido	Pdesignh	kW	11,8	11,6
	SCOP	W/W	5,1	5,1
	Clase de eficiencia energética		A+++	A+++
	Tbiv	ºC	2	2
Alimentación (interior)		V-Ph-Hz	220~240-1-50	220~240-1-50
Alimentación (exterior)		V-Ph-Hz	220~240-1-50	380~415-3-50
Refrigeración	Capacidad	Btu/h	48000 (14000-56000)	48000 (14000-56000)
	Capacidad	kW	14,07 (4,10-16,41)	14,07 (4,10-16,41)
	Entrada	W	5115 (1370-6310)	5115 (1370-6310)
	Corriente	A	23,4 (5,9-27,4)	8,8 (2,4-10,9)
Calefacción	Capacidad	Btu/h	55000 (14800-61850)	55000 (14800-61850)
	Capacidad	kW	16,12 (4,34-18,13)	16,12 (4,34-18,13)
	Entrada	W	4355 (1445-6475)	4355 (1445-6475)
	Corriente	A	19,9 (6,2-28,1)	7,5 (2,5-11,2)
Potencia térmica a -7 °C		kW	10,79	10,79
COP a -7 °C		W/W	2,77	2,71
Motor del ventilador interior	Modelo		ZKFN-240-8-1	ZKFN-240-8-1
	Modelo antiguo		WZDK240-38GS-W	WZDK240-38GS-W
	Cantidad		1	1
	Entrada	W	240 (salida)	240 (salida)
	Condensador	uF	---	---
	Velocidad (alta/media/baja)	r. p. m.	1180/1070/980	1180/1070/980
Intercambiador interior	Número de filas		4	4
	Inclinación de la tubería (a) x inclinación de la fila (b)	mm	21 x 13,37	21 x 13,37
	Separación entre aletas	mm	1,5	1,5
	Tipo de aleta		Aluminio hidrofílico	Aluminio hidrofílico
	Diámetro exterior y tipo de tubo	mm	Φ7, Tubo acanalado	Φ7, Tubo acanalado
	Longitud x alto x ancho del Intercambiador	mm	1030 x 378 x 53,48	1030 x 378 x 53,48
	Número de circuitos		8	8
Caudal de aire interior		m3/h	2200/1900/1600	2200/1900/1600
ESP	Rango	Pa	50	50
	Rango	Pa	0-100	0-100
Nivel de presión sonora interior		dB(A)	51/48/45	50/47/44
Nivel de potencia acústica interior		dB(A)	68	68
Unidad interior	Dimensiones (ancho x fondo x alto)	mm	1200 x 865 x 300	1200 x 865 x 300
	Embalaje (ancho x fondo x alto)	mm	1405 x 920 x 373	1405 x 920 x 373
	Peso neto / bruto	kg	43,2/51,6	43,2/51,6
Presión de diseño		MPa	4,2/1,5	4,2/1,5
Diámetro de la pipeta de drenaje de agua		mm	ODΦ25	ODΦ25
Tubería del refrigerante	Lado líquido / Lado gas	mm	Φ9,52/Φ15,9 (3/8"/5/8")	Φ9,52/Φ15,9 (3/8"/5/8")
Temperatura de funcionamiento		ºC	17~30	17~30
Temperatura de la habitación	Refrigeración	ºC	17~32	17~32
	Calefacción	ºC	0~30	0~30

INTERIOR			KPD-160 DN10
EXTERIOR			**KUE-160 DTN10**
Media	Pdesignc	kW	16,0
	SEER	W/W	6,1
	Clase de eficiencia energética		A++
	Pdesignh	kW	12,3
	SCOP	W/W	4,0
	Clase de eficiencia energética		A+
	Tbiv	ºC	-7
	Tol	ºC	-15
Más cálido	Pdesignh	kW	12,3
	SCOP	W/W	5,1
	Clase de eficiencia energética		A+++
	Tbiv	ºC	2
Alimentación (interior)		V-Ph-Hz	220~240-1-50
Alimentación (exterior)		V-Ph-Hz	380~415-3-50
Refrigeración	Capacidad	Btu/h	54000 (17000-61800)
	Capacidad	kW	15,82 (4,98-18,11)
	Entrada	W	5255 (1660-6965)
	Corriente	A	9,1 (2,9-12,0)
Calefacción	Capacidad	Btu/h	62000 (18000-70000)
	Capacidad	kW	18,17 (5,28-20,51)
	Entrada	W	5033 (1760-7320)
	Corriente	A	8,7 (3,0-12,6)
Potencia térmica a -7 °C		kW	10,88
COP a -7 °C		W/W	2,86
Motor del ventilador interior	Modelo		ZKFN-240-8-1
	Modelo antiguo		WZDK240-38GS-W
	Cantidad		1
	Entrada	W	240 (salida)
	Condensador	uF	---
	Velocidad (alta/media/baja)	r. p. m.	1180/1070/980
Intercambiador interior	Número de filas		4
	Inclinación de la tubería (a) x inclinación de la fila (b)	mm	21 x 13,37
	Separación entre aletas	mm	1,5
	Tipo de aleta		Aluminio hidrofílico
	Diámetro exterior y tipo de tubo	mm	Φ7, Tubo acanalado
	Longitud x alto x ancho del Intercambiador	mm	1030 x 378 x 53,48
	Número de circuitos		8
Caudal de aire interior		m3/h	2200/1900/1600
ESP	Rango	Pa	50
	Rango	Pa	0-100
Nivel de presión sonora interior		dB(A)	50/47/45
Nivel de potencia acústica interior		dB(A)	69
Unidad interior	Dimensiones (ancho x fondo x alto)	mm	1200 x 865 x 300
	Embalaje (ancho x fondo x alto)	mm	1405 x 920 x 373
	Peso neto / bruto	kg	43,1/51,5
Presión de diseño		MPa	4,2/1,5
Diámetro de la pipeta de drenaje de agua		mm	ODΦ25
Tubería refrigerante	Lado líquido / Lado gas	mm	Φ9,52/Φ15,9 (3/8"/5/8")
Temperatura de funcionamiento		ºC	17~30
Temperatura de la habitación	Refrigeración	ºC	17~32
	Calefacción	ºC	0~30

Modelo interior			KPC-52 DN10	KPC-71 DN10
Modelo exterior			**KUE-52 DVN10**	**KUE-71 DVN10**
Media	Pdesignc	kW	5,3	7,1
	SEER	W/W	A++	A++
	Clase de eficiencia energética		6,5	6,1
	Pdesignh	kW	4,9	5,8
	SCOP	W/W	4,0	4,0
	Clase de eficiencia energética		A+	A+
	Tbiv	ºC	-7	-7
	Tol	ºC	-15	-15
Más cálido	Pdesignh	kW	5,2	5,6
	SCOP	W/W	5,1	5,1
	Clase de eficiencia energética		A+++	A+++
	Tbiv	ºC	2	2
Alimentación (interior)		V-Ph-Hz	220~240-1-50	220~240-1-50
Alimentación (exterior)		V-Ph-Hz	220~240-1-50	220~240-1-50
Refrigeración	Capacidad	Btu/h	18000 (2700-21000)	24000 (4100-28000)
	Capacidad	kW	5,28 (0,79-6,15)	7,03 (1,20-8,21)
	Entrada	W	1630 (270-2365)	2285 (400-3155)
	Corriente	A	7,5 (1,2-10,9)	10,4 (1,8-14,4)
Calefacción	Capacidad	Btu/h	19000 (3000-24000)	24000 (4100-29500)
	Capacidad	kW	5,67 (0,88-7,03)	7,03 (1,20-8,65)
	Entrada	W	1460 (255-2510)	1900 (400-3090)
	Corriente	A	6,7 (1,2-11,5)	8,7 (1,8-14,1)
Potencia térmica a -7 °C		kW	4,33	5,13
COP a -7 °C		W/W	2,61	2,64
Motor del ventilador interior	Modelo		ZKFN-55-8-1	ZKFN-55-8-1
	Modelo antiguo		WZDK55-38GS-W	WZDK55-38GS-W
	Cantidad		1	1
	Entrada	W	55 (salida)	55 (salida)
	Condensador	uF	---	---
	Velocidad (alta/media/baja)	r. p. m.	950/850/750	1200/1080/890
Intercambiador interior	Número de filas		3	3
	Ángulo de tubo (a) x ángulo de fila (b)	mm	21 x 13,37	21 x 13,37
	Separación entre aletas	mm	1,3	1,3
	Tipo de aleta		Aluminio hidrofílico	Aluminio hidrofílico
	Diámetro exterior y tipo de tubo	mm	Φ7, Tubo acanalado	Φ7, Tubo acanalado
	Intercambiador largo x alto x ancho	mm	795 x 294 x 40,11	795 x 294 x 40,11
	Número de circuitos		7	7
Flujo de aire interior (Alto/Medio/Bajo)		m3/h	900/800/700	1180/1050/850
Nivel de presión sonora interior (alto)		dB(A)	44/39/34	53/48/42
Nivel de potencia interior de sonido (Alto)		dB(A)	65	65
Unidad interior	Dimensiones (ancho x fondo x alto)	mm	1068 x 675 x 235	1068 x 675 x 235
	Embalaje (ancho x fondo x alto)	mm	1145 x 755 x 313	1145 x 755 x 313
	Peso neto / bruto	kg	25,8/30,6	25/30
Presión de diseño		MPa	4,2/1,5	4,2/1,5
Diámetro de la pipeta de drenaje de agua		mm	ODΦ25	ODΦ25
Tubería refrigerante	Lado del líquido / Lado del gas	mm	Φ6,35/Φ12,7 (1/4"/1/2")	Φ9,52/Φ15,9 (3/8"/5/8")
Temperatura de funcionamiento		ºC	17~30	17~30
Temperatura de la habitación	Refrigeración	ºC	17~32	17~32
	Calefacción	ºC	0~30	0~30

Modelo interior			KPC-90 DN10	KPC-105 DN10
Modelo exterior			**KUE-90 DVN10**	**KUE-105 DVN10**
Media	Pdesignc	kW	8,8	10,5
	SEER	W/W	A++	6,3
	Clase de eficiencia energética		6,1	A++
	Pdesignh	kW	8,2	10,5
	SCOP	W/W	4,0	4,0
	Clase de eficiencia energética		A+	A+
	Tbiv	ºC	-7	-7
	Tol	ºC	-15	-15
Más cálido	Pdesignh	kW	8,6	10,5
	SCOP	W/W	5,1	5,1
	Clase de eficiencia energética		A+++	A+++
	Tbiv	ºC	2	2
Alimentación (interior)		V-Ph-Hz	220~240-1-50	220~240-1-50
Alimentación (exterior)		V-Ph-Hz	220~240-1-50	220~240-1-50
Refrigeración	Capacidad	Btu/h	30000 (7100-36000)	36000 (10000-41000)
	Capacidad	kW	8,79 (2,08-10,55)	10,55 (2,93-12,02)
	Entrada	W	2960 (690-4055)	4060 (975-4620)
	Corriente	A	13,5 (3,2-18,5)	17,6 (4,2-20,1)
Calefacción	Capacidad	Btu/h	32000 (7100-37000)	38000 (9000-45000)
	Capacidad	kW	9,38 (2,08-10,84)	11,13 (2,64-13,19)
	Entrada	W	2475 (690-3870)	2985 (880-4690)
	Corriente	A	11,3 (3,2-17,7)	13,0 (3,8-20,4)
Potencia térmica a -7 °C		kW	7,25	9,29
COP a -7 °C		W/W	2,53	2,48
Motor del ventilador interior	Modelo		ZKFN-115-8-1	ZKFN-90-8-1
	Modelo antiguo		WZDK115-38GS-W	WZDK90-38GS-W
	Cantidad		1	2
	Entrada	W	115 (salida)	90 (salida)
	Condensador	uF	---	---
	Velocidad (alta/media/baja)	r. p. m.	1300/1150/1000	1300/1100/850
Intercambiador interior	Número de filas		3	3
	Ángulo de tubo (a) x ángulo de fila (b)	mm	21 x 13,37	21 x 13,37
	Separación entre aletas	mm	1,3	1,3
	Tipo de aleta		Aluminio hidrofílico	Aluminio hidrofílico
	Diámetro exterior y tipo de tubo	mm	Φ7, Tubo acanalado	Φ7, Tubo acanalado
	Intercambiador largo x alto x ancho	mm	1010 x 294 x 40,11	1300 x 294 x 40,11
	Número de circuitos		5	8
Flujo de aire interior (Alto/Medio/Bajo)		m3/h	1650/1450/1250	2048/1767/1403
Nivel de presión sonora interior (alto)		dB(A)	54/49/44	52/46/40
Nivel de potencia interior de sonido (Alto)		dB(A)	66	66
Unidad interior	Dimensiones (ancho x fondo x alto)	mm	1285 x 675 x 235	1650 x 675 x 235
	Embalaje (ancho x fondo x alto)	mm	1360 x 755 x 313	1725 x 755 x 313
	Peso neto / bruto	kg	31/36,5	40,3/46,9
Presión de diseño		MPa	4,2/1,5	4,2/1,5
Diámetro de la pipeta de drenaje de agua		mm	ODΦ25	ODΦ25
Tubería refrigerante	Lado del líquido / Lado del gas	mm	Φ9,52/Φ15,9 (3/8"/5/8")	Φ9,52/Φ15,9 (3/8"/5/8")
Temperatura de funcionamiento		ºC	17~30	17~30
Temperatura de la habitación	Refrigeración	ºC	17~32	17~32
	Calefacción	ºC	0~30	0~30

Modelo interior			KPC-105 DN10	KPC-125 DN10
Modelo exterior			**KUE-105 DTN10**	**KUE-125 DVN10**
Media	Pdesignc	kW	10,5	12,1
	SEER	W/W	6,1	6,1
	Clase de eficiencia energética		A++	A++
	Pdesignh	kW	10,3	11,0
	SCOP	W/W	4,0	4,0
	Clase de eficiencia energética		A+	A+
	Tbiv	ºC	-7	-7
	Tol	ºC	-15	-15
Más cálido	Pdesignh	kW	10,5	11,1
	SCOP	W/W	5,1	5,1
	Clase de eficiencia energética		A+++	A+++
	Tbiv	ºC	2	2
Alimentación (interior)		V-Ph-Hz	220~240-1-50	220~240-1-50
Alimentación (exterior)		V-Ph-Hz	380~420-3-50	220~240-1-50
Refrigeración	Capacidad	Btu/h	36000 (10000-41000)	42000 (11000-45000)
	Capacidad	kW	10,55 (2,93-12,02)	12,31 (3,22-13,19)
	Entrada	W	4060 (975-4620)	4230 (1070-5070)
	Corriente	A	7,0 (1,7-8,0)	18,4 (4,6-22,0)
Calefacción	Capacidad	Btu/h	38000 (9000-45000)	46000 (10000-50000)
	Capacidad	kW	11,13 (2,64-13,19)	13,5 (3,0-14,7)
	Entrada	W	2985 (880-4690)	3540 (945-5000)
	Corriente	A	5,2 (1,5-8,1)	15,3 (4,1-21,7)
Potencia térmica a -7 °C		kW	9,11	9,73
COP a -7 °C		W/W	2,43	2,61
Motor del ventilador interior	Modelo		ZKFN-90-8-1	ZKFN-90-8-1
	Modelo antiguo		WZDK90-38GS-W	WZDK90-38GS-W
	Cantidad		2	1
	Entrada	W	90 (salida)	90 (salida)
	Condensador	uF	---	---
	Velocidad (alta/media/baja)	r. p. m.	1300/1100/850	1300/1100/850
Intercambiador interior	Número de filas		3	3
	Ángulo de tubo (a) x ángulo de fila (b)	mm	21 x 13,37	21 x 13,37
	Separación entre aletas	mm	1,3	1,3
	Tipo de aleta		Aluminio hidrofílico	Aluminio hidrofílico
	Diámetro exterior y tipo de tubo	mm	Φ7, Tubo acanalado	Φ7, Tubo acanalado
	Intercambiador largo x alto x ancho	mm	1300 x 294 x 40,11	1300 x 294 x 40,11
	Número de circuitos		8	8
Flujo de aire interior (Alto/Medio/Bajo)		m3/h	2048/1767/1403	2271/1886/1394
Nivel de presión sonora interior (alto)		dB(A)	52/46/40	55/49/43
Nivel de potencia interior de sonido (Alto)		dB(A)	67	71
Unidad interior	Dimensiones (ancho x fondo x alto)	mm	1650 x 675 x 235	1650 x 675 x 235
	Embalaje (ancho x fondo x alto)	mm	1725 x 755 x 313	1725 x 755 x 313
	Peso neto / bruto	kg	40,3/46,9	40,5/47
Presión de diseño		MPa	4,2/1,5	4,2/1,5
Diámetro de la pipeta de drenaje de agua		mm	ODΦ25	ODΦ25
Tuberíal refrigerante	Lado del líquido / Lado del gas	mm	Φ9,52/Φ15,9 (3/8"/5/8")	Φ9,52/Φ15,9 (3/8"/5/8")
Temperatura de funcionamiento		ºC	17~30	17~30
Temperatura de la habitación	Refrigeración	ºC	17~32	17~32
	Calefacción	ºC	0~30	0~30

Modelo interior			KPC-125 DN10	KPC-140 DN10
Modelo exterior			**KUE-125 DTN10**	**KUE-140 DVN10**
Media	Pdesignc	kW	12,1	14
	SEER	W/W	6,1	6,1
	Clase de eficiencia energética		A++	A++
	Pdesignh	kW	11,0	11,8
	SCOP	W/W	4,0	4,0
	Clase de eficiencia energética		A+	A+
	Tbiv	ºC	-7	-7
	Tol	ºC	-15	-15
Más cálido	Pdesignh	kW	11,2	11,8
	SCOP	W/W	5,1	5,1
	Clase de eficiencia energética		A+++	A+++
	Tbiv	ºC	2	2
Alimentación (interior)		V-Ph-Hz	220~240-1-50	220~240-1-50
Alimentación (exterior)		V-Ph-Hz	380~415-3-50	220~240-1-50
Refrigeración	Capacidad	Btu/h	42000 (11000-45000)	48000 (14000-56000)
	Capacidad	kW	12,31 (3,22-13,19)	14,07 (4,10-16,41)
	Entrada	W	4230 (1070-5070)	5190 (1370-6310)
	Corriente	A	7,3 (1,8-8,7)	22,5 (6,0-27,4)
Calefacción	Capacidad	Btu/h	44000 (9680-47820)	56000 (15000-63000)
	Capacidad	kW	12,90 (2,84-14,01)	16,41 (4,40-18,46)
	Entrada	W	3385 (945-5000)	4810 (1465-6590)
	Corriente	A	5,8 (1,6-8,6)	20,9 (6,4-28,6)
Potencia térmica a -7 °C		kW	9,73	10,44
COP a -7 °C		W/W	2,73	2,54
Motor del ventilador interior	Modelo		ZKFN-90-8-1	ZKFN-90-8-1
	Modelo antiguo		WZDK90-38GS-W	WZDK90-38GS-W
	Cantidad		1	1
	Entrada	W	90 (salida)	90 (salida)
	Condensador	uF	---	---
	Velocidad (alta/media/baja)	r. p. m.	1300/1100/850	1300/1100/850
Intercambiador interior	Número de filas		3	3
	Ángulo de tubo (a) x ángulo de fila (b)	mm	21 x 13,37	21 x 13,37
	Separación entre aletas	mm	1,3	1,3
	Tipo de aleta		Aluminio hidrofílico	Aluminio hidrofílico
	Diámetro exterior y tipo de tubo	mm	Φ7, Tubo acanalado	Φ7, Tubo acanalado
	Intercambiador largo x alto x ancho	mm	1300 x 294 x 40,11	1300 x 294 x 40,11
	Número de circuitos		8	8
Flujo de aire interior (Alto/Medio/Bajo)		m3/h	2100/1800/1400	2100/1800/1400
Nivel de presión sonora interior (alto)		dB(A)	56/48/41	52/46/41
Nivel de potencia interior de sonido (Alto)		dB(A)	68	72
Unidad interior	Dimensiones (ancho x fondo x alto)	mm	1650 x 675 x 235	1650 x 675 x 235
	Embalaje (ancho x fondo x alto)	mm	1725 x 755 x 313	1725 x 755 x 313
	Peso neto / bruto	kg	40,5/47	38,2/44,6
Presión de diseño		MPa	4,2/1,5	4,2/1,5
Diámetro de la pipeta de drenaje de agua		mm	ODΦ25	ODΦ25
Tubería refrigerante	Lado del líquido / Lado del gas	mm	Φ9,52/Φ15,9 (3/8"/5/8")	Φ9,52/Φ15,9 (3/8"/5/8")
Temperatura de funcionamiento		ºC	17~30	17~30
Temperatura de la habitación	Refrigeración	ºC	17~32	17~32
	Calefacción	ºC	0~30	0~30

Modelo interior			KPC-140 DN10	KPC-160 DN10
Modelo exterior			**KUE-140 DTN10**	**KUE-160 DTN10**
Media	Pdesignc	kW	14	16,0
	SEER	W/W	6,1	6,1
	Clase de eficiencia energética		A++	A++
	Pdesignh	kW	11,8	12,0
	SCOP	W/W	4,0	4,0
	Clase de eficiencia energética		A+	A+
	Tbiv	ºC	-7	-7
	Tol	ºC	-15	-15
Más cálido	Pdesignh	kW	11,6	12,2
	SCOP	W/W	5,1	5,1
	Clase de eficiencia energética		A+++	A+++
	Tbiv	ºC	2	2
Alimentación (interior)		V-Ph-Hz	220~240-1-50	220~240-1-50
Alimentación (exterior)		V-Ph-Hz	380~415-3-50	380~415-3-50
Refrigeración	Capacidad	Btu/h	48000 (14000-56000)	54000 (17000-61800)
	Capacidad	kW	14,07 (4,10-16,41)	15,82 (4,98-18,11)
	Entrada	W	5190 (1370-6310)	6060 (1660-6965)
	Corriente	A	9,0 (2,4-10,9)	10,5 (2,9-12,0)
Calefacción	Capacidad	Btu/h	56000 (15000-63000)	62000 (18000-70000)
	Capacidad	kW	16,41 (4,40-18,46)	18,17 (5,28-20,51)
	Entrada	W	4810 (1465-6590)	5645 (1760-7320)
	Corriente	A	8,3 (2,5-11,4)	9,7 (3,0-12,6)
Potencia térmica a -7 °C		kW	10,44	10,62
COP a -7 °C		W/W	2,71	2,76
Motor del ventilador interior	Modelo		ZKFN-90-8-1	ZKFN-160-8-1
	Modelo antiguo		WZDK90-38GS-W	WZDK160-38GS-W
	Cantidad		1	1
	Entrada	W	90 (salida)	160 (salida)
	Condensador	uF	---	---
	Velocidad (alta/media/baja)	r. p. m.	1300/1100/850	1350/1050/850
Intercambiador interior	Número de filas		3	3
	Ángulo de tubo (a) x ángulo de fila (b)	mm	21 x 13,37	21 x 13,37
	Separación entre aletas	mm	1,3	1,3
	Tipo de aleta		Aluminio hidrofílico	Aluminio hidrofílico
	Diámetro exterior y tipo de tubo	mm	Φ7, Tubo acanalado	Φ7, Tubo acanalado
	Intercambiador largo x alto x ancho	mm	1300 x 294 x 40,11	1300 x 294 x 40,11
	Número de circuitos		8	8
Flujo de aire interior (Alto/Medio/Bajo)		m3/h	2100/1800/1400	2250/1660/1280
Nivel de presión sonora interior (alto)		dB(A)	56/48/41	55/50/45
Nivel de potencia interior de sonido (Alto)		dB(A)	72	70
Unidad interior	Dimensiones (ancho x fondo x alto)	mm	1650 x 675 x 235	1650 x 675 x 235
	Embalaje (ancho x fondo x alto)	mm	1725 x 755 x 313	1725 x 755 x 313
	Peso neto / bruto	kg	38,2/44,6	40,5/47
Presión de diseño		MPa	4,2/1,5	4,2/1,5
Diámetro de la pipeta de drenaje de agua		mm	ODΦ25	ODΦ25
Tubería refrigerante	Lado del líquido / Lado del gas	mm	Φ9,52/Φ15,9 (3/8"/5/8")	Φ9,52/Φ15,9 (3/8"/5/8")
Temperatura de funcionamiento		ºC	17~30	17~30
Temperatura de la habitación	Refrigeración	ºC	17~32	17~32
	Calefacción	ºC	0~30	0~30

Modelo			KPV-140 DVN10	KPV-140 DTN10	KPV-160 DN10
Interior			KPV-140 DN10	KPV-140 DN10	KPV-160 DN10
Exterior			KUE-140 DVN10	KUE-140 DTN10	KUE-160 DTN10
Fuente de alimentación		V-Ph-Hz	220~240-1 Ph-50 Hz	380-415 V, 3 Ph~ 50 Hz	380-415 V, 3 Ph~ 50 Hz
Refrigeración	Capacidad	Btu/h	48000	48000	55000
	Entrada	W	4680	4680	6500
	Corriente nominal	A	7,9	7,9	11,0
	EER	W/W	3,00	3,00	2,48
Calefacción	Capacidad	Btu/h	50000+12000	50000+12000	58000+12000
	Entrada	W	4059	4059	5312
	Corriente nominal	A	6,9	6,9	9,0
	COP	W/W	3,61	3,61	3,20
Eliminación de la humedad		L/a	5,3		5,3
Consumo con potencia máxima		W	7200		7200
Corriente máxima		A	13,0		13,0
Corriente de arranque		A	--		--
Compresor	Modelo		LNB42FSAMC	LNB42FSAMC	LNB42FSAMC
	Tipo		Twin-rotary	Twin-rotary	Twin-rotary
	Marca		MITSUBISHI	MITSUBISHI	MITSUBISHI
	Capacidad	Btu/h	47700	47700	47700
	Entrada	W	4.270	4.270	4.270
	Corriente nominal (RLA)	A	12	12	12
	Amperaje de rotor bloqueado (LRA)	A	--	--	--
	Protector térmico		--	--	--
	Posición del protector térmico		--	--	--
	Condensador	uF	- -	- -	- -
	Aceite refrigerante/carga de aceite	ml	FV50S / 1400	FV50S / 1400	FV50S / 1400
Motor del ventilador interior	Modelo		WZDK200-38G-W	WZDK200-38G-W	WZDK200-38G-W
	Marca		Broad-ocean	Broad-ocean	Broad-ocean
	Entrada	W	200 (salida)	200 (salida)	200 (salida)
	Condensador	uF	- -	- -	- -
	Velocidad (alta/media/baja)	r. p. m.	580/500/400	580/500/400	580/500/400
Intercambiador interior	a. Número de filas		3	3	3
	b. Inclinación de tubo (a) x incli. de fila (b)	mm	25,4 x 22	25,4 x 22	25,4 x 22
	c. Espacio entre aletas	mm	1,5	1,5	1,5
	d. Tipo de aleta (código)		Aluminio hidrofílico	Aluminio hidrofílico	Aluminio hidrofílico
	e. Diámetro exterior y tipo de tubo	mm	Tubo acanalado de Φ9,52	Tubo acanalado de Φ9,52	Tubo acanalado de Φ9,52
	f. Longitud x alto x ancho de bobina	mm	484x812x66	484x812x66	484x812x66
	g. Número de circuitos		6	6	6
Flujo de aire interior (Alto/Medio/Bajo)		m3/h	2150/1850/1500		2150/1850/1500
Nivel de ruido interior (alto/medio/bajo)		dB(A)	58/54/49		58/54/49
Unidad interior	Medidas (anchura x fondo x alto)	mm	610x390x1925	610x390x1925	610x390x1925
	Embalaje (anchura x fondo x alto)	mm	2040x745x545	2040x745x545	2040x745x545
	Peso neto / bruto	Kg	69,3 / 78,2	69,3 / 78,2	69,6 / 78,4
Motor del ventilador exterior	Modelo		YDK90-6D x2	YDK90-6D x2	YDK90-6D x2
	Marca		Welling	Welling	Welling
	Entrada	W	142/127	142/127	142/127
	Condensador	uF	5,0	5,0	5,0
	Velocidad	r. p. m.	880 / -- / 810	880 / -- / 810	880 / -- / 810
Bobina exterior	a. Número de filas		1,6	1,6	2
	b. Inclinación de tubo (a) x incl. de fila (b)	mm	22 x 19,05	22 x 19,05	22 x 19,05
	c. Espacio entre aletas	mm	1,5	1,5	1,5
	d. Tipo de aleta (código)		Aluminio hidrofílico	Aluminio hidrofílico	Aluminio hidrofílico
	e. Diámetro exterior y tipo de tubo	mm	Φ7,94, Tubo acanalado	Φ7,94, Tubo acanalado	Φ7,94, Tubo acanalado

	f. Longitud x alto x ancho de bobina	mm	995 x 1320 x 19,05/593 x 1320 x 19,05	995 x 1320 x 19,05/593 x 1320 x 19,05	995 x 1320 x 38,1
	g. Número de circuitos		10	10	10
Caudal de aire exterior		m3/h	6000		6.000
Nivel de ruido exterior		dB(A)	62		62
Unidad exterior	Medidas (anchura x fondo x alto)	mm	938 x 392 x 1369	938 x 392 x 1369	938 x 392 x 1369
	Embalaje (anchura x fondo x alto)	mm	1095 x 495 x 1505	1095 x 495 x 1505	1095 x 495 x 1505
	Peso neto / bruto	Kg	102 / 118	102 / 118	107 / 120
Tipo de refrigerante		g	R410A/3800g		R410A/3800g
Presión de diseño		MPa	4,2/1,5		4,2/1,5
Tubería del refrigerante	Lado líquido / Lado gas	mm (pulg.)	Φ9,52/Φ15,9 (3/8"/5/8")	Φ9,52/Φ15,9 (3/8"/5/8")	Φ9,52/Φ15,9 (3/8"/5/8")
	Longitud máxima de la tubería del refrigerante	m	65	65	65
	Diferencia máxima de nivel	m	30	30	30
Cables de conexión			- -		- -
Tipo de enchufe			- -		- -
Tipo de termostato			Mando a distancia		Mando a distancia
Temperatura de funcionamiento	Interior (refrigeración/calefacción)	ºC	17～32/0～30	17～32/0～30	17～32/0～30
	Exterior (refrigeración/calefacción)	ºC	-15～50/-15～24	-15～50/-15～24	-15～50/-15～24

Unidades interiores

Tipo cassette (compacto) 25

Tipo cassette super slim 36

Tipo de conducto 54

Tipo suelo / techo 70

Tipo columna 85

Tipo cassette (compacto)

1. Características 25

2. Dimensiones.....27

3. Espacio de servicio.....28

4. Diagramas de cableado 29

5. Distribuciones de temperatura y velocidad del aire (datos de referencia).....31

6. Características eléctricas.....32

7. Niveles sonoros 32

8. Accesorios.....33

9. Especificaciones de alimentación 33

10. Cableado.....34

1. Características

1.1 Nuevo panel

- Diseño de salida de aire con un alcance de 360°, aporta sensación de comodidad.

1.2 Diseño compacto

- El tamaño del cuerpo es de 570 × 260 × 570 mm, un poco más pequeño que el panel del techo, por tanto, es muy fácil de instalar y no afectará a la decoración. El tamaño del panel es de 647 × 50 × 647 mm.
- Los ganchos están diseñados en las cuatro esquinas del cuerpo, lo que puede ahorrar espacio de instalación.

1.3 Caja de control eléctrico integrada

- La caja eléctrica está colocada de forma sencilla y segura dentro de la unidad interior. Se instala y se mantiene cómodamente. Se puede comprobar la pieza de control con facilidad, sólo es necesario abrir la rejilla de retorno de aire.

1.4 Función Paso de aire

- Se reserva espacio para la salida de aire desde el lado de la unidad interior. Se aprovecha para conectar el conducto de aire de los dos lados a las pequeñas habitaciones cercanas.

2. Dimensiones

KCI-35 DN10 KCI-52 DN10

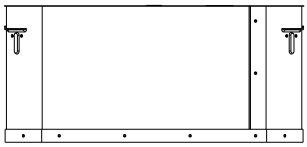

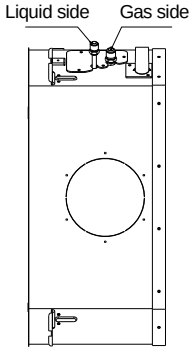

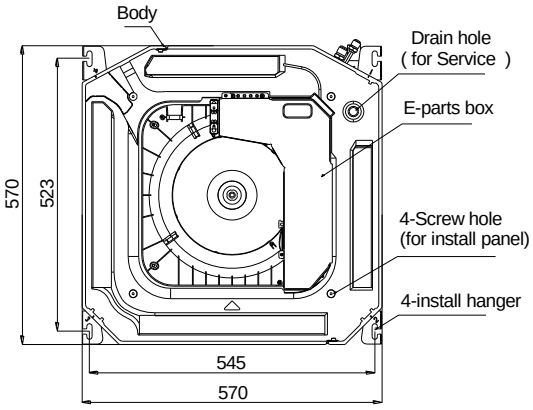

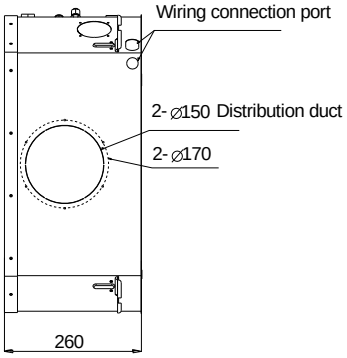

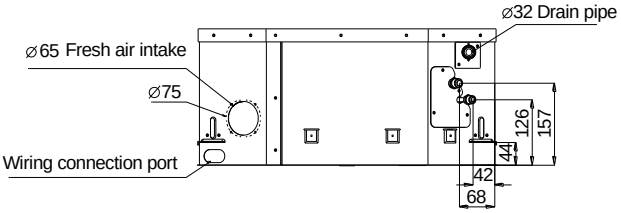

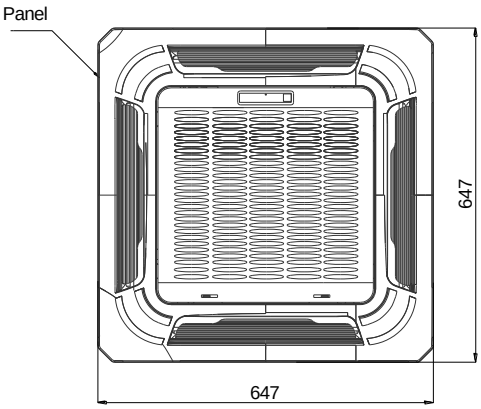

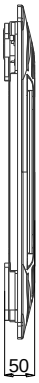

3. Espacio de servicio

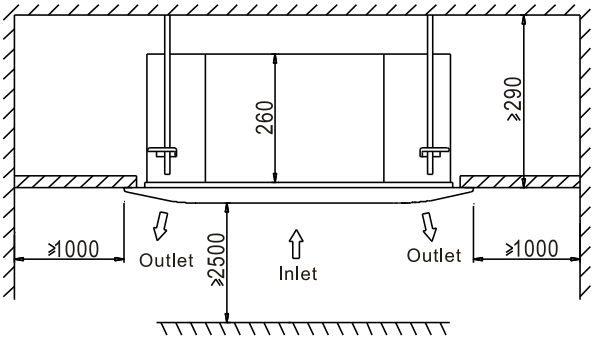

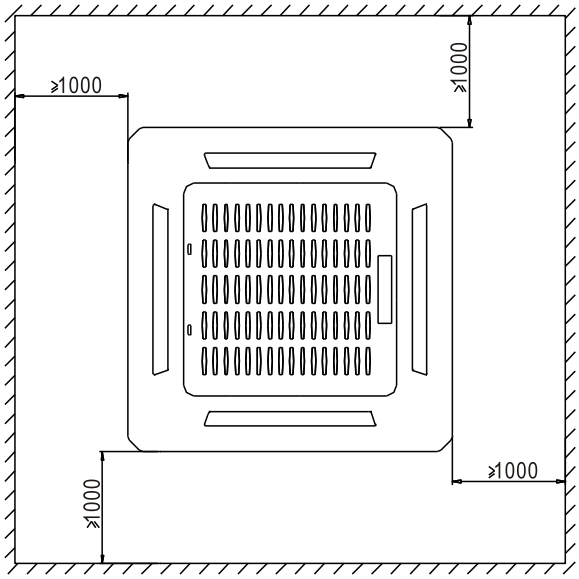

4. Diagramas de cableado

KCI-35 DN10

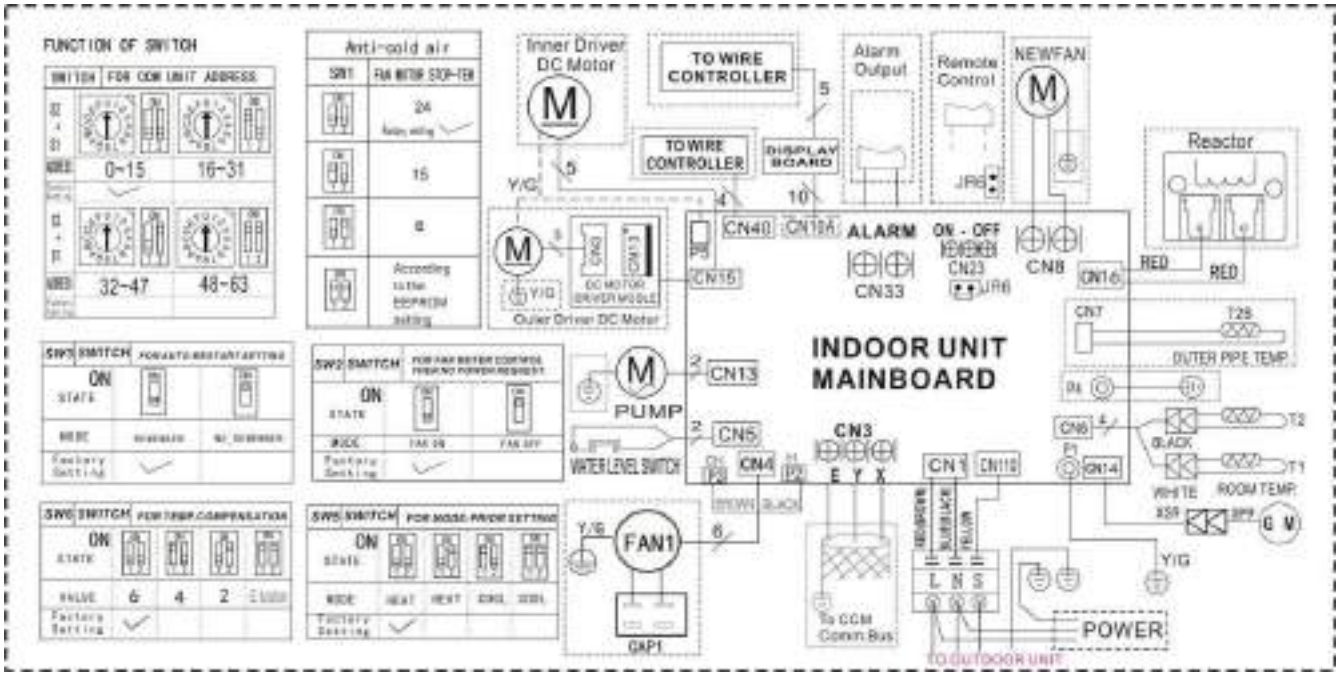

KCI-52 DN10

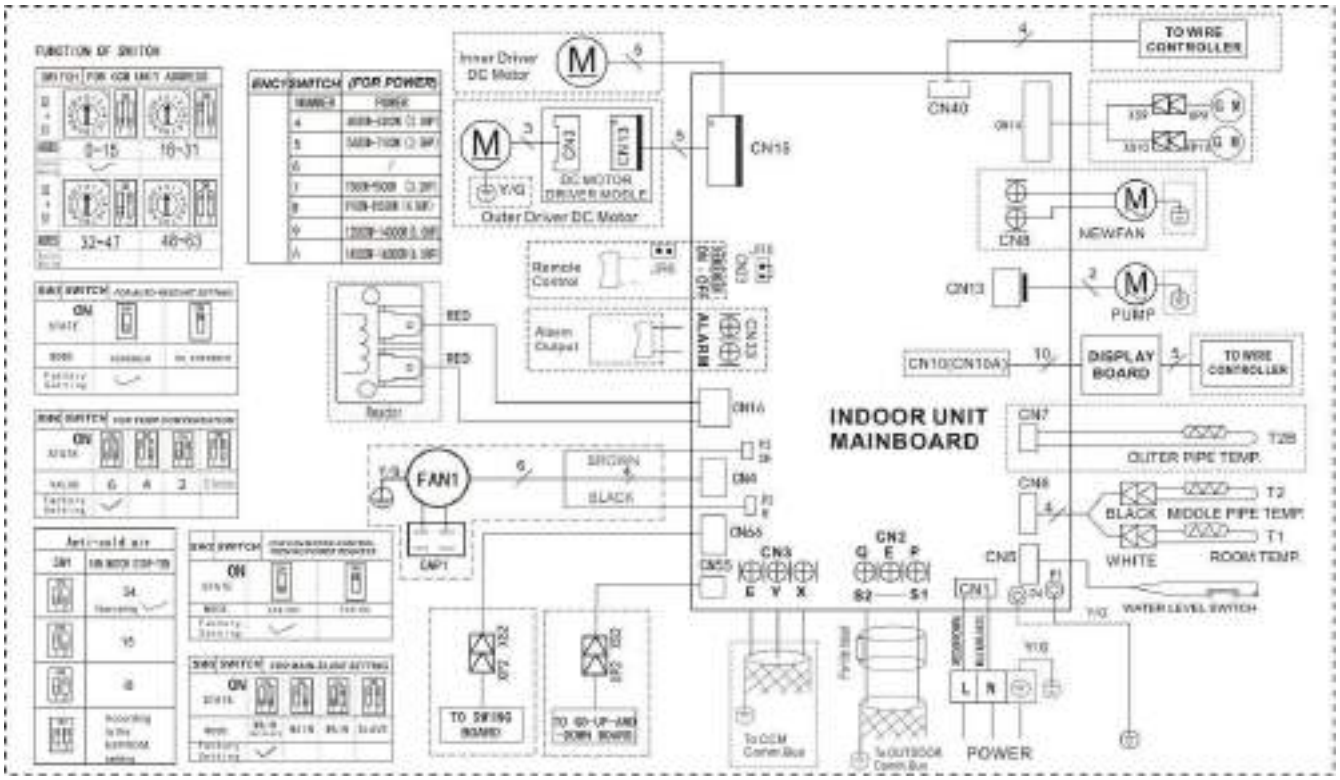

Mando con doble cableado no polarizado

El mando con cables se conecta directamente al panel de control principal.

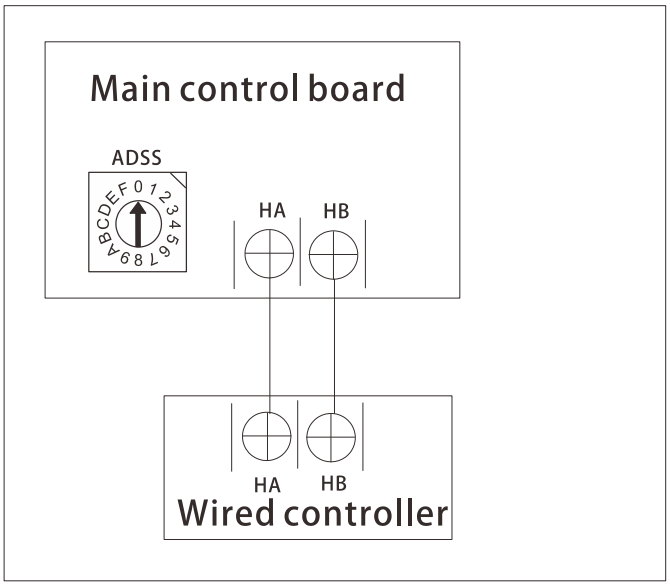

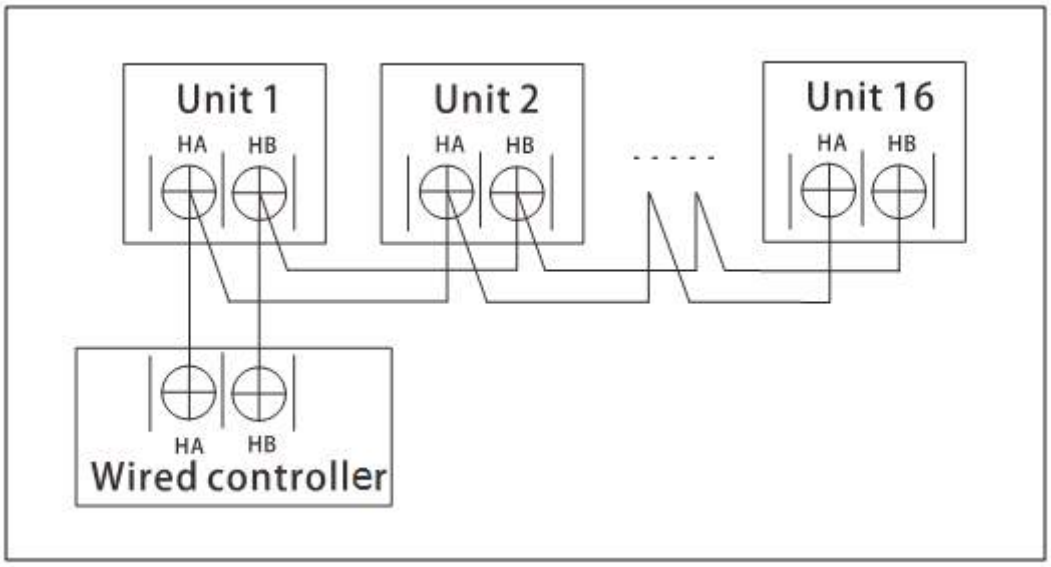

Un mando no polarizado puede controlar hasta 16 unidades interiores.
Cuando el mando no polarizado se conecta a varias unidades, cada uno de los equipos de aire acondicionado en red tiene una única dirección de red para poder distinguirlo del resto de equipos.
El código de la dirección del equipo de aire acondicionado en la red de área local se configura mediante el interruptor codificador ADSS (Cassette) de la unidad interior, con un rango de configuración de 0-15.
Nota: Todas las unidades interiores se controlan simultáneamente, no de manera independiente. La finalidad de establecer una dirección de red es poder identificar la unidad en caso de que se produzca cualquier avería en la misma.

5. Distribuciones de temperatura y velocidad del aire (datos de referencia)

KCI-35 DN10 **KCI-52 DN10**

Airflow velocity

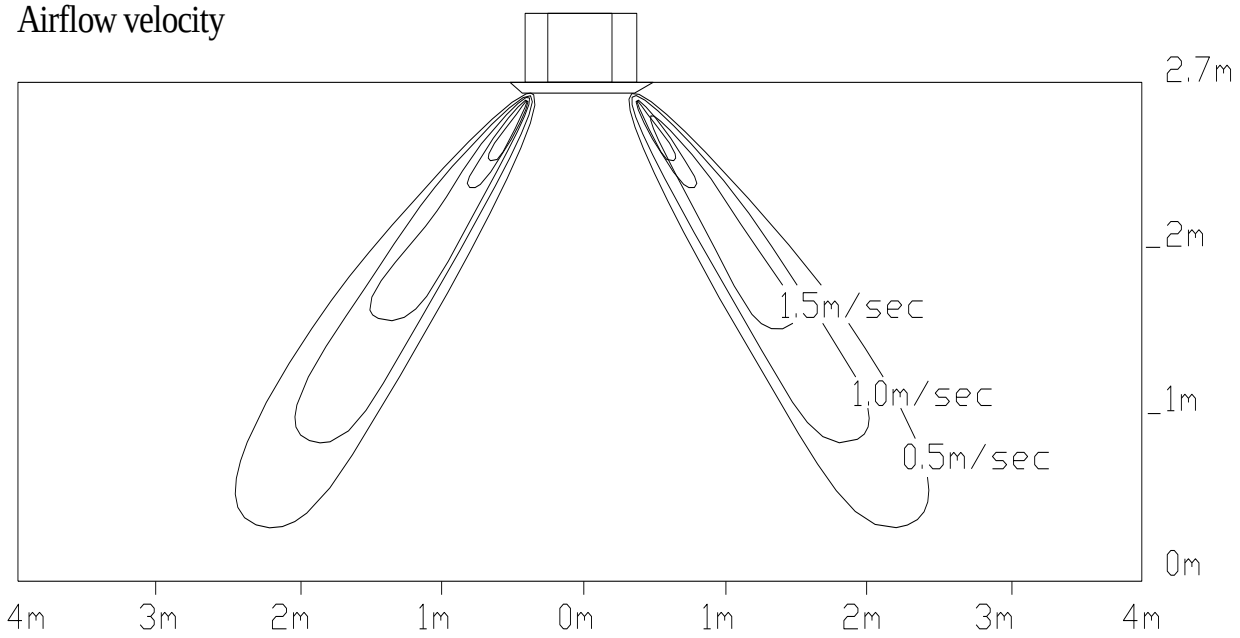

Temperature

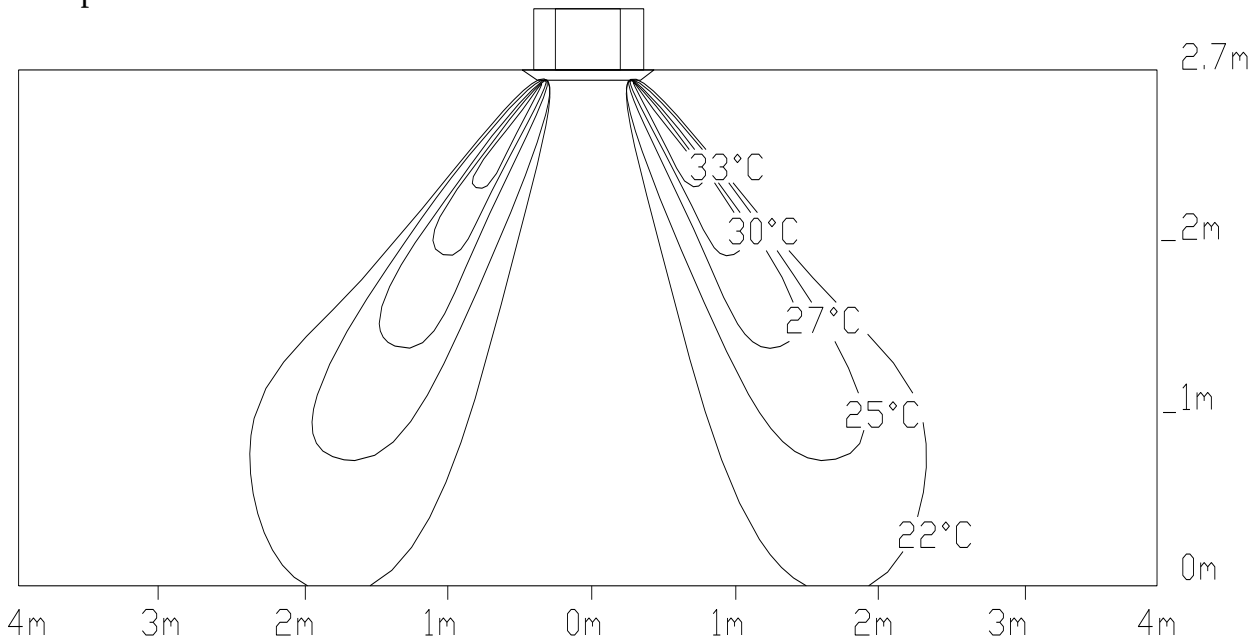

6. Características eléctricas

Modelo	Unidades interiores				Alimentación
	Hz	Tensión	Mín.	Máx.	MFA
KCI-35 DN10	50	220-240 V	198 V	254 V	/
KCI-52 DN10	50	220-240 V	198 V	254 V	/

Nota:
MFA: Máx. amperios de fusible (A)

7. Niveles sonoros

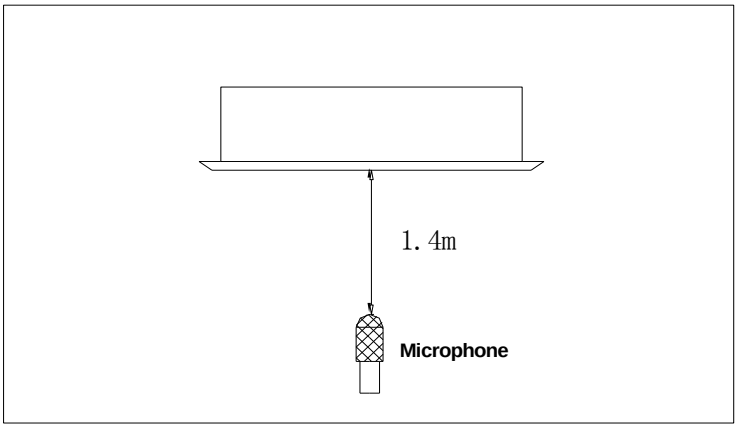

Modelo	Potencia de ruido dB (A)	Nivel de ruido dB (A)		
		Alto	M	L
KCI-35 DN10	58	42	38	34
KCI-52 DN10	59	46	42	38

8. Accesorios

	Nombre	Forma	Cantidad
Accesorios de instalación	Cartón de instalación		1
Tuberías y accesorios	Revestimiento con aislamiento/insonorización		1
Accesorios del tubo de drenaje	Revestimiento de la tubería de salida		1
	Armella del tubo de salida		1
	Junta de drenaje		1
	Anillo de estanqueidad		1
Otros	Manual del usuario		1
	Manual de instalación		1
Accesorios de instalación (Puede que el producto que ha adquirido no incluya los siguientes accesorios).	Gancho extensible		4
	Gancho de instalación		4
	Boca		1

9. Especificaciones de la alimentación

Modelo		35	52
POWER (encendido)	Fase	Monofásico	Monofásico
	Frecuencia y tensión	220-240 V, 50 Hz	220-240 V, 50 Hz
	Cableado de potencia (mm²)	3 × 2,5	3 × 2,5
Disyuntor / Fusible (A)		20/16	30/20
Cableado de conexión interior/exterior (mm^2)		4 × 2,5	2 × 1,5

10. Cableado

KCI-35 DN10

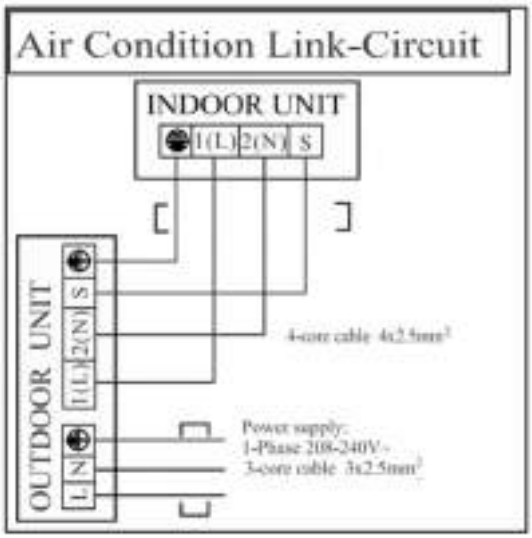

KCI-52 DN10

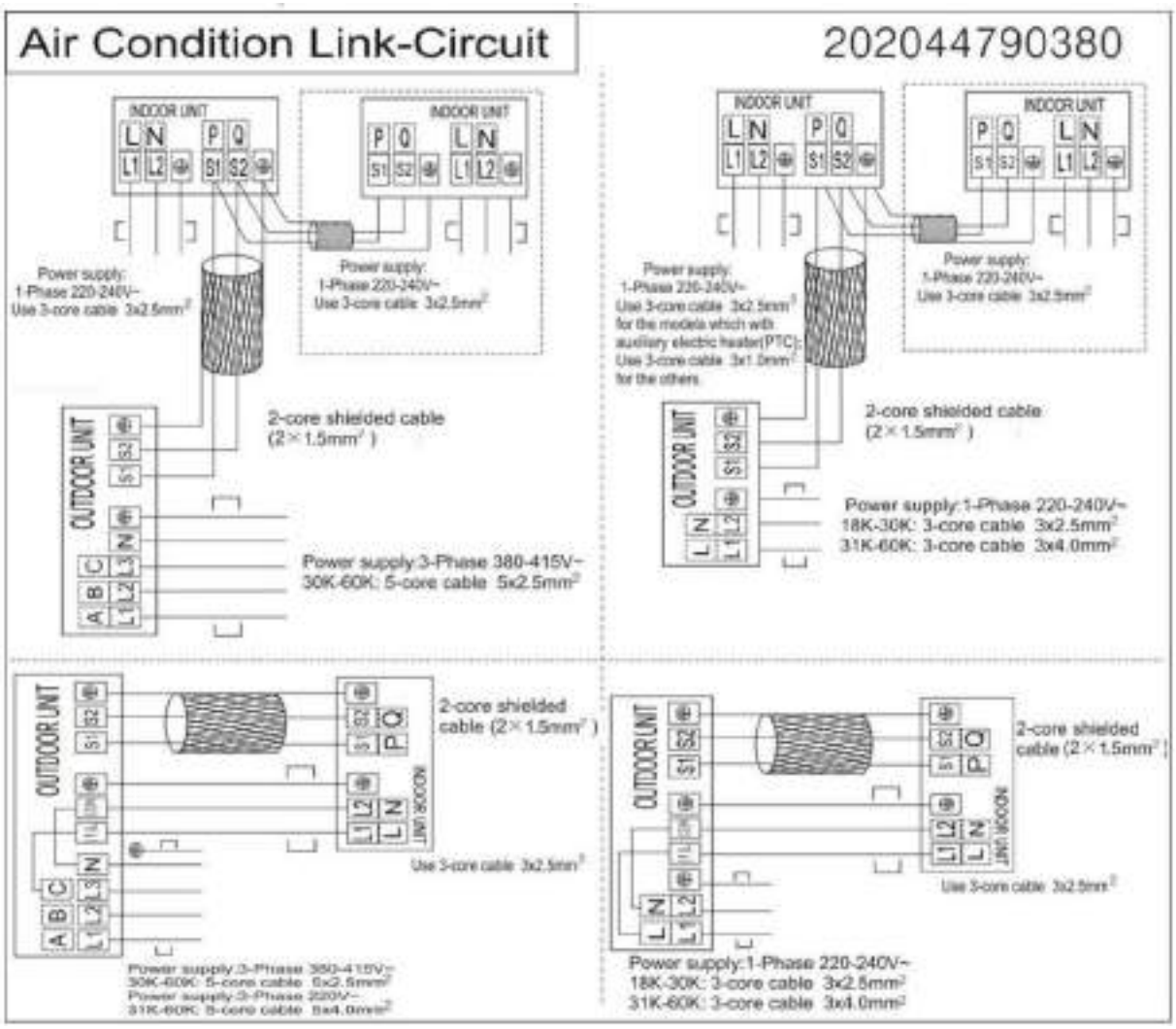

Tipo cassette super slim

1. Características.....30

2. Dimensiones.....31

3. Espacio de servicio.....32

4. Diagramas de cableado.....33

5. Distribuciones de velocidad del aire (datos de referencia).....34

6. Características eléctricas.....36

7. Niveles sonoros.....36

8. Accesorios.....37

9. Especificaciones de alimentación.....37

10. Cableado.....38

1. Características

1.1 Descripción general

- Diseño compacto, tamaño del cuerpo super slim; menos espacio necesario para la instalación.
- Cada rejilla se puede controlar por separado; permite un soplado de aire más cómodo.
- Diseño de elevación automática del panel; más cómodo para limpiar y mantener el filtro. (opcional)

1.2 Función de entrada de aire fresco

- El aire fresco es un aire con una calidad más saludable y conveniente.
- Para aumentar el efecto del aire fresco es opcional la ventilación del motor.

1.3 Diseño del conducto de aire exterior

- Conducto de aire exterior de reserva, mayor flexibilidad en el suministro de aire.

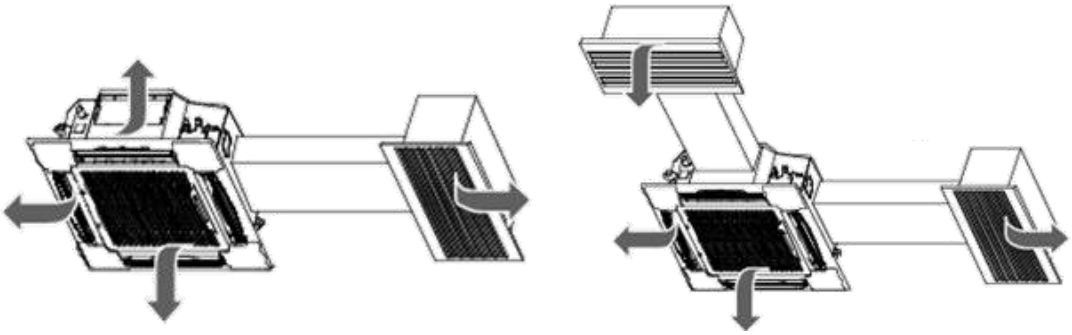

1.4 Bomba de drenaje integrada

- Debido a una mejora en la estructura, es más cómodo reparar o cambiar la bomba de drenaje.

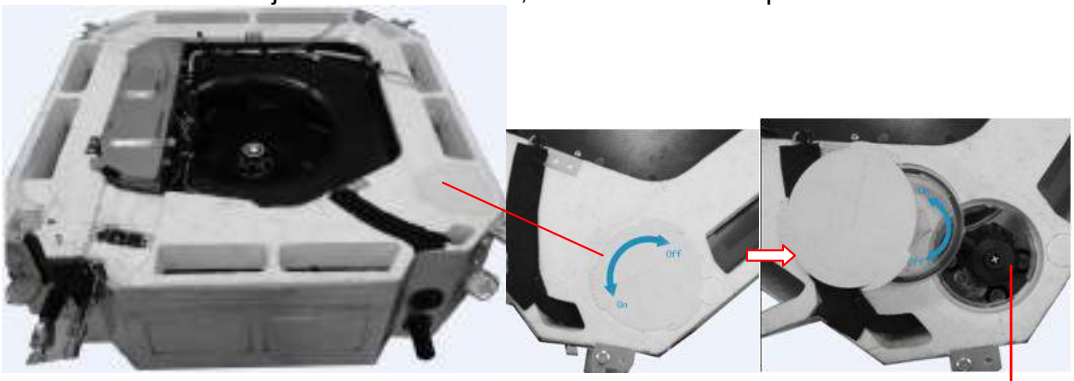

Bomba de drenaje

- Bomba de drenaje integrada para garantizar un vaciado fiable del agua condensada.

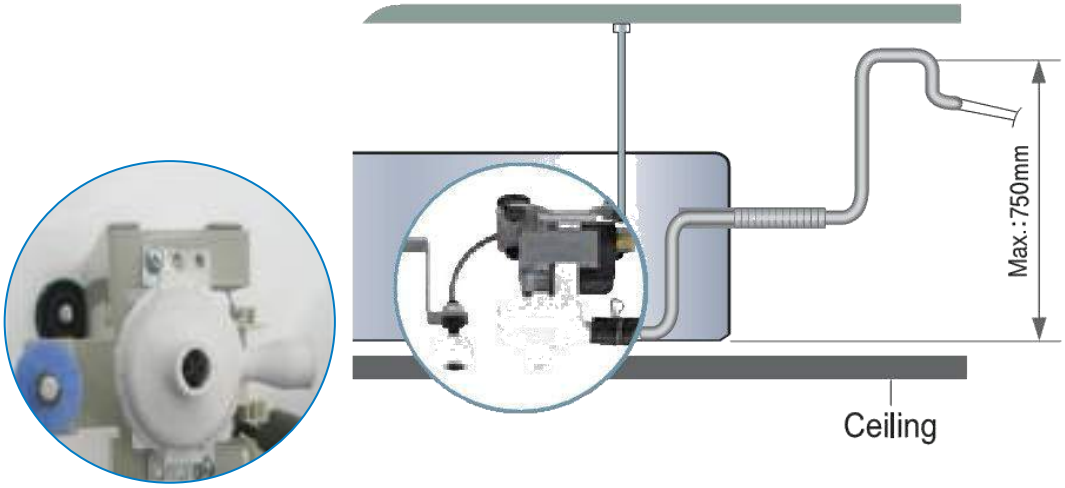

1.5 Terminales de la lámpara de alarma y la conexión del controlador de encendido y apagado de larga distancia estándar

- Terminales de reserva para la conexión de la lámpara de alarma y el controlador de encendido y apagado de larga distancia; más control humano.

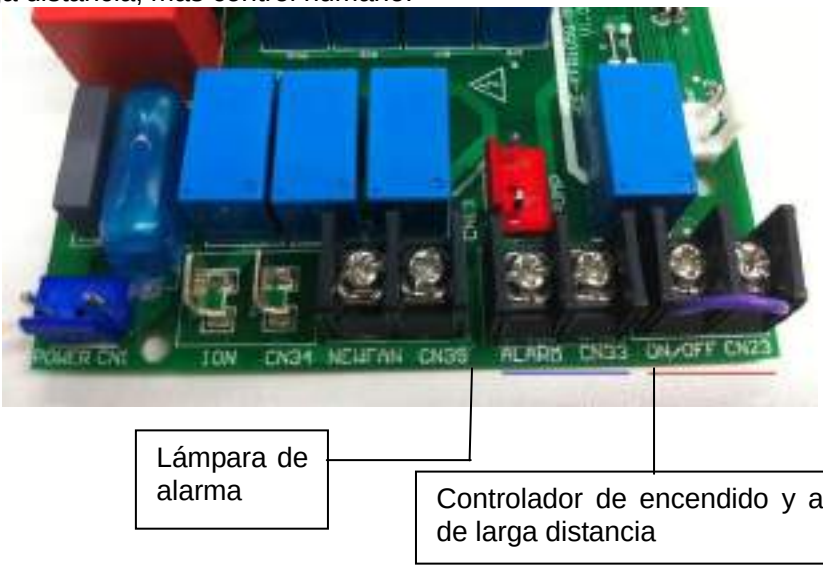

1.6 Sistema Twins (para modelos de 18.000 a 30.000)

- Las unidades se pueden instalar como sistemas Twins: una unidad exterior se puede conectar con dos unidades interiores. Las unidades interiores se pueden combinar en cualquiera de las especificaciones disponibles.

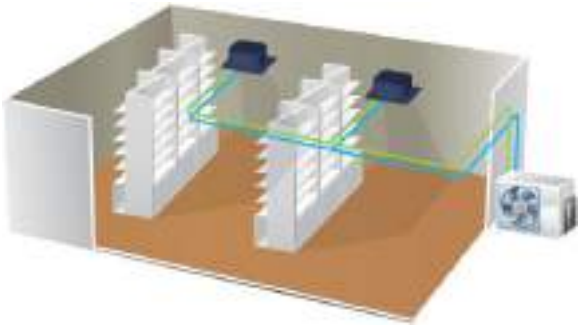

2. Dimensiones

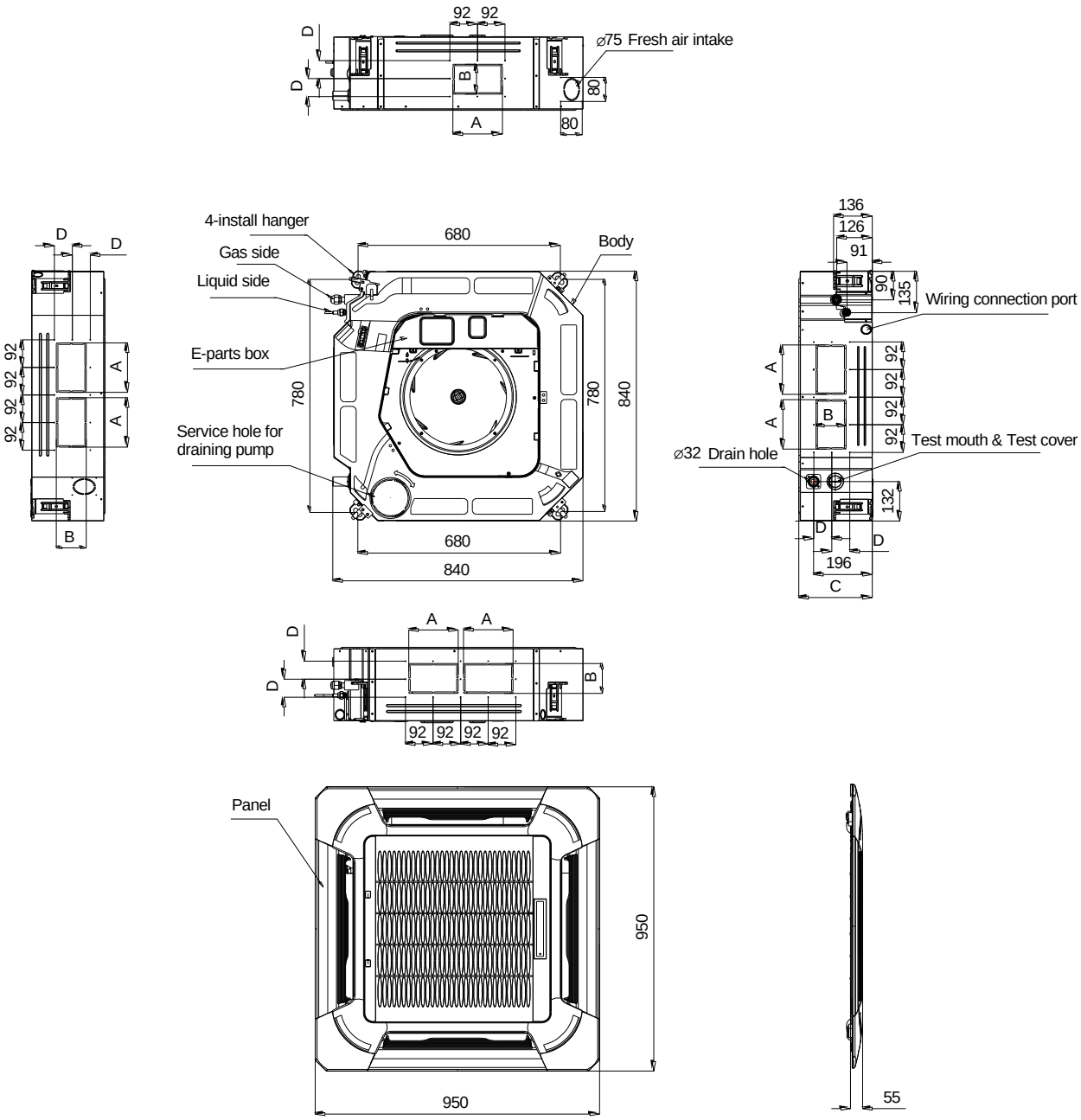

Unidad: mm				
Modelo	A	B	C	D
KCIS-52 DN10	160	75	205	50
KCIS-71 DN10 KCIS-90 DN10 KCIS-105 DN10 KCIS-125 DN10	160	95	245	60
KCIS-140 DN10 KCIS-160 DN10	160	95	287	60

3. Espacio de servicio

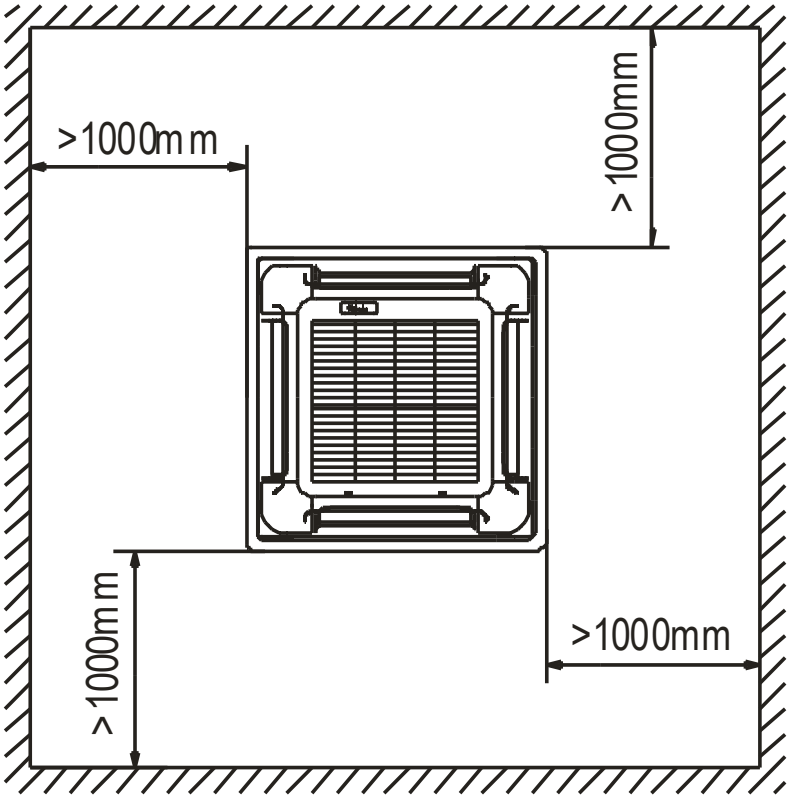

4. Diagramas de cableado

KCIS-52 DN10 KCIS-71 DN10 KCIS-90 DN10 KCIS-105 DN10 KCIS-125 DN10 KCIS-140 DN10 KCIS-160 DN10

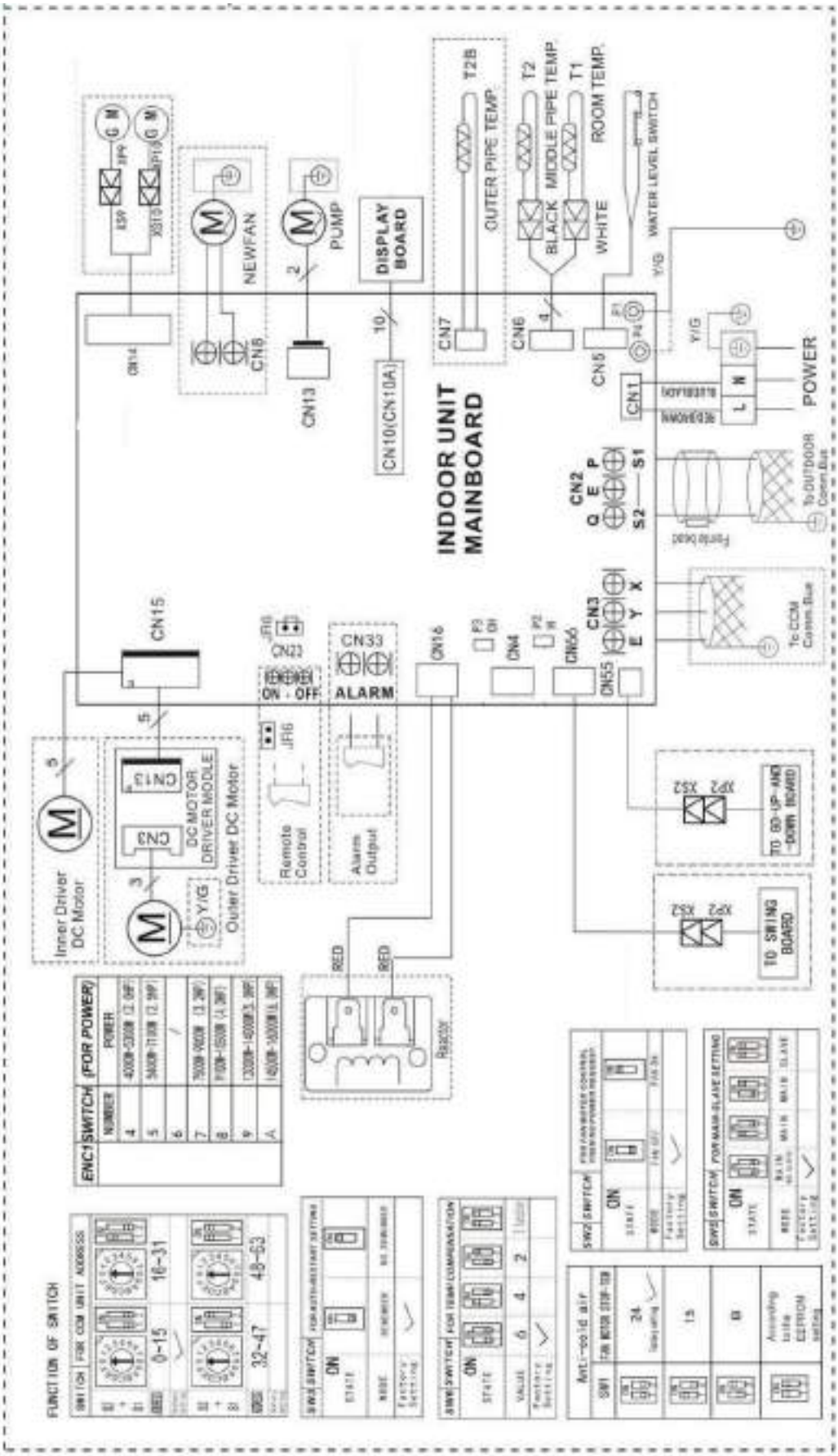

4.1 Mando con doble cableado no polarizado

El mando con cables se conecta directamente al panel de control principal.

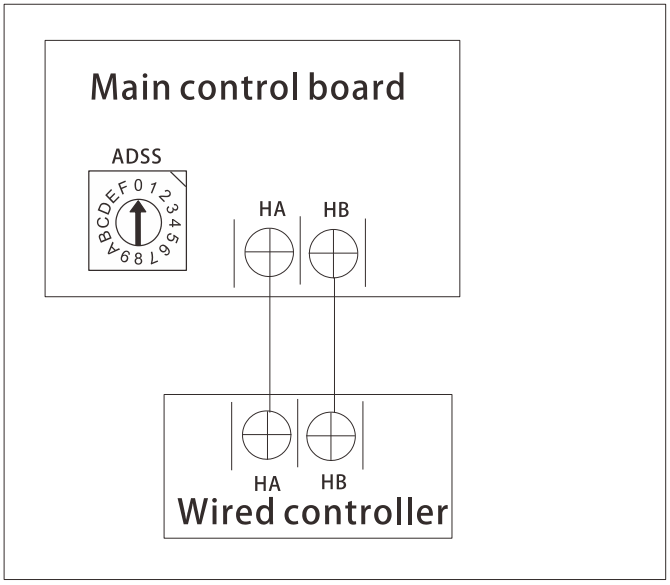

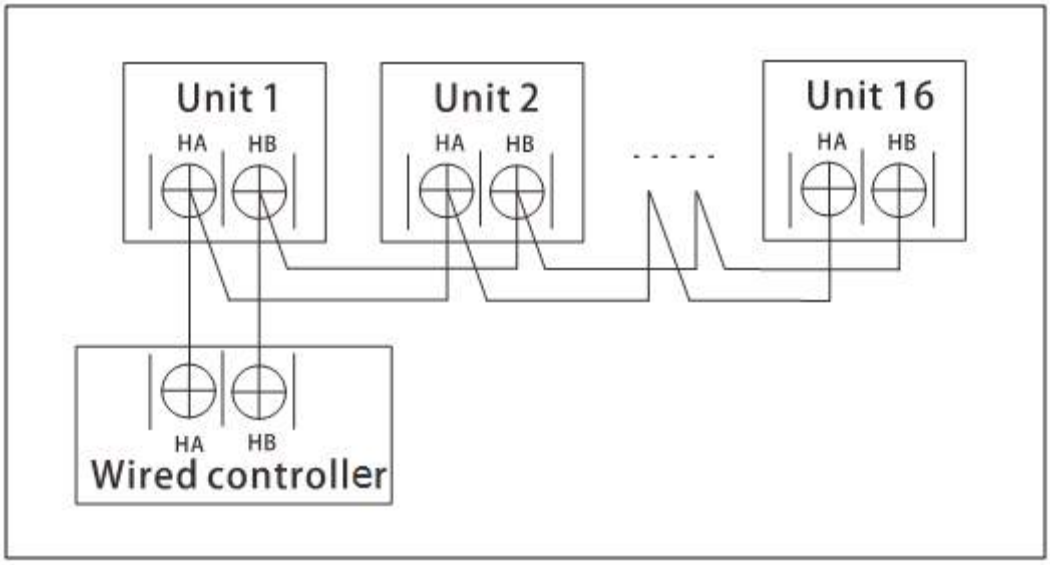

Un mando no polarizado puede controlar hasta 16 unidades interiores.
Cuando el mando no polarizado se conecta a varias unidades, cada uno de los equipos de aire acondicionado en red tiene una única dirección de red para poder distinguirlo del resto de equipos.
El código de la dirección del equipo de aire acondicionado en la red de área local se configura mediante el interruptor codificador ADSS (Cassette) de la unidad interior, con un rango de configuración de 0-15.
Nota: Todas las unidades interiores se controlan simultáneamente, no de manera independiente. La finalidad de establecer una dirección de red es poder identificar la unidad en caso de que se produzca cualquier avería en la misma.

5. Distribuciones de velocidad del aire (datos de referencia)

KCIS-52 DN10 KCIS-71 DN10:
Refrigeración:

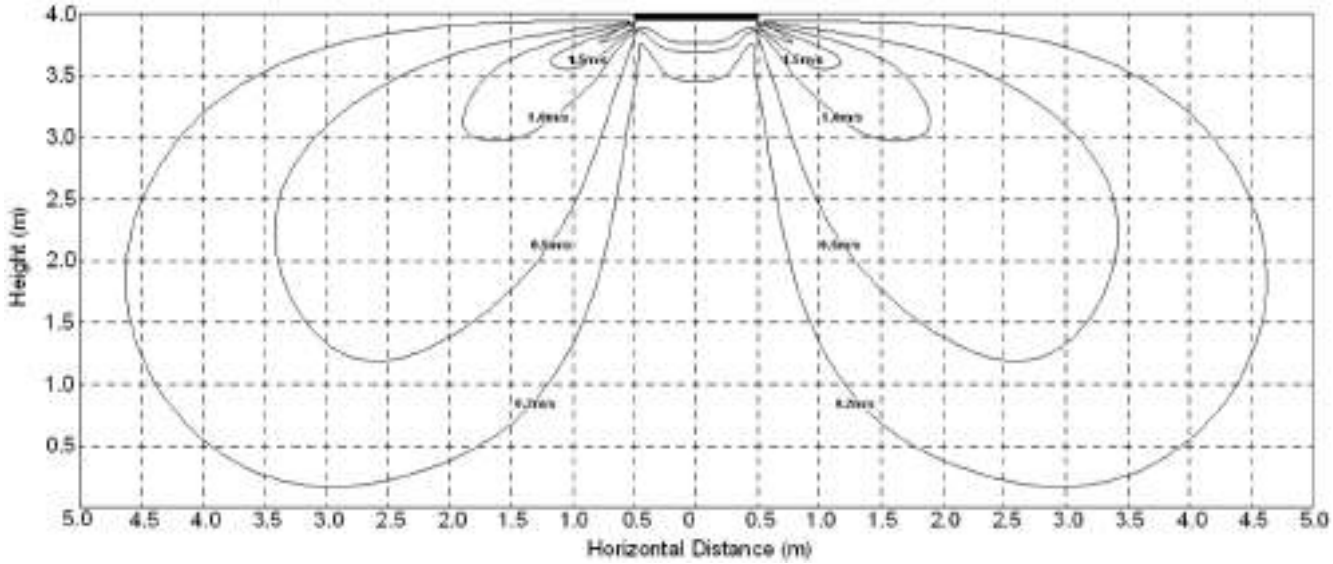

Calefacción:

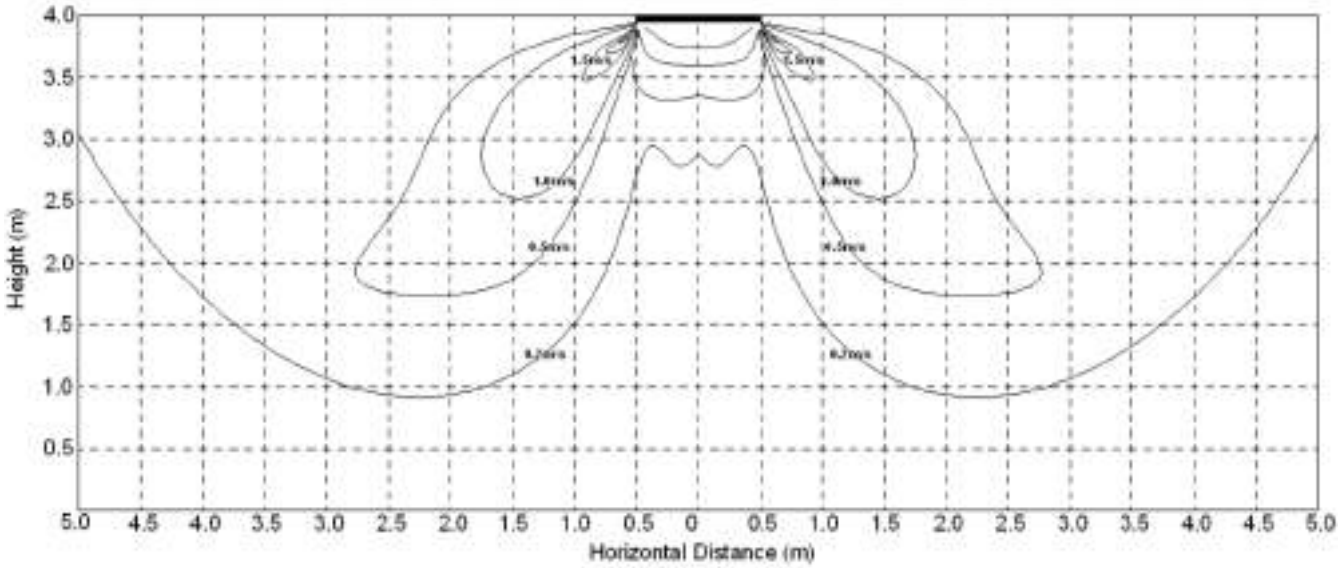

KCIS-90 DN10 KCIS-105 DN10 KCIS-125 DN10:
Refrigeración:

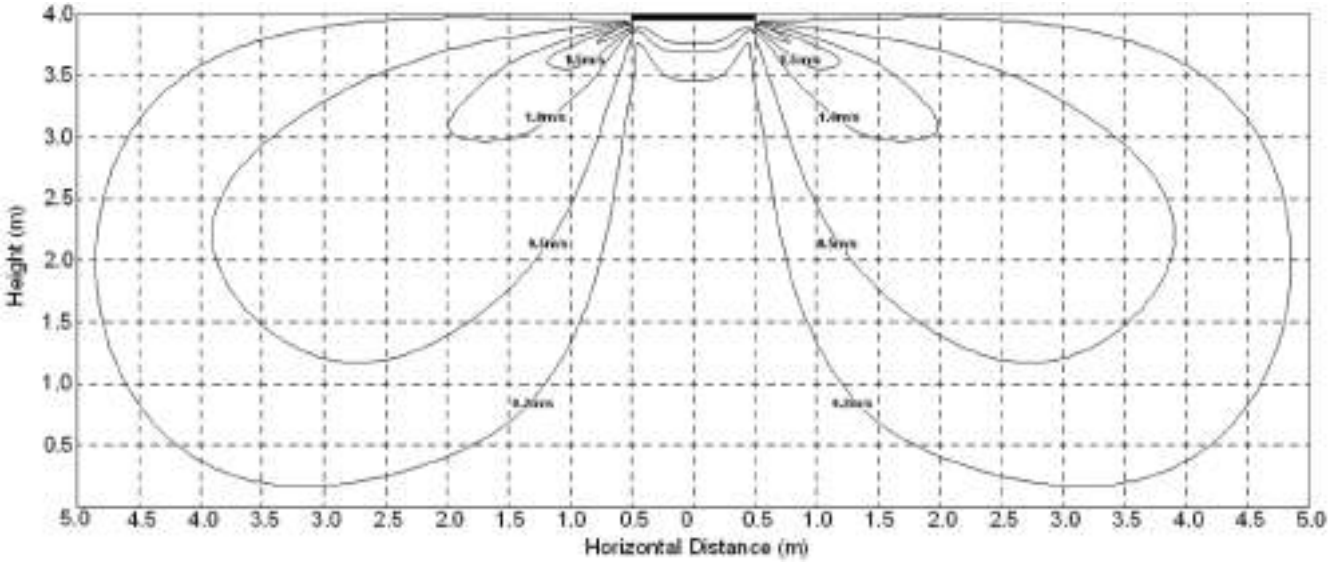

Calefacción:

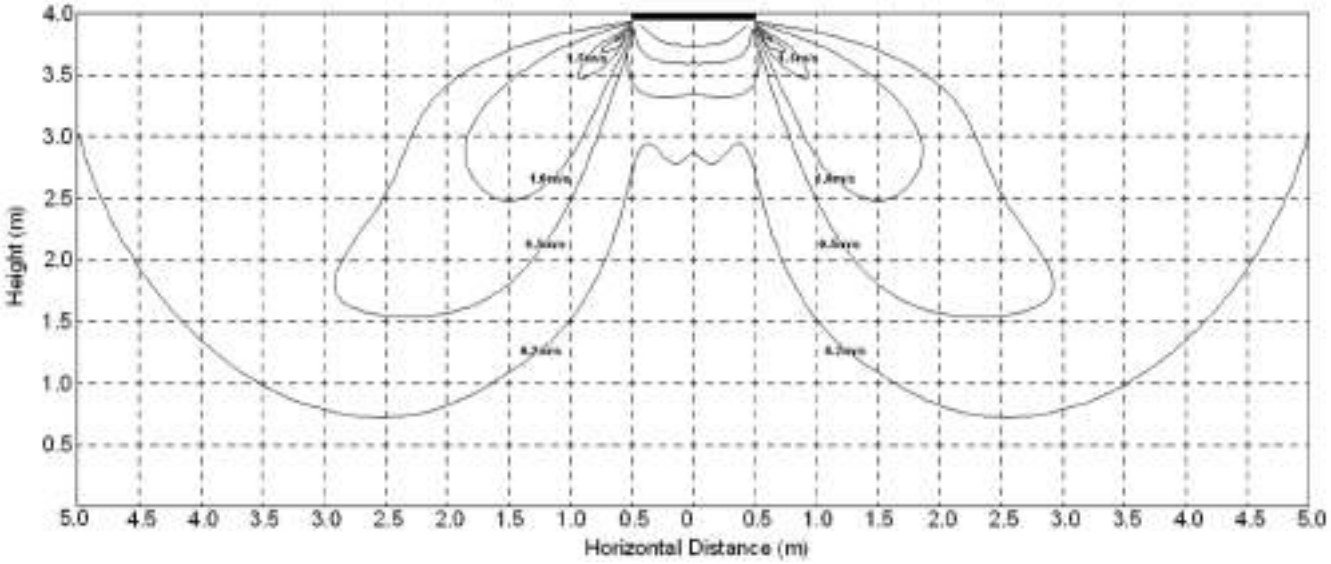

KCIS-140 DN10 KCIS-160 DN10:
Refrigeración:

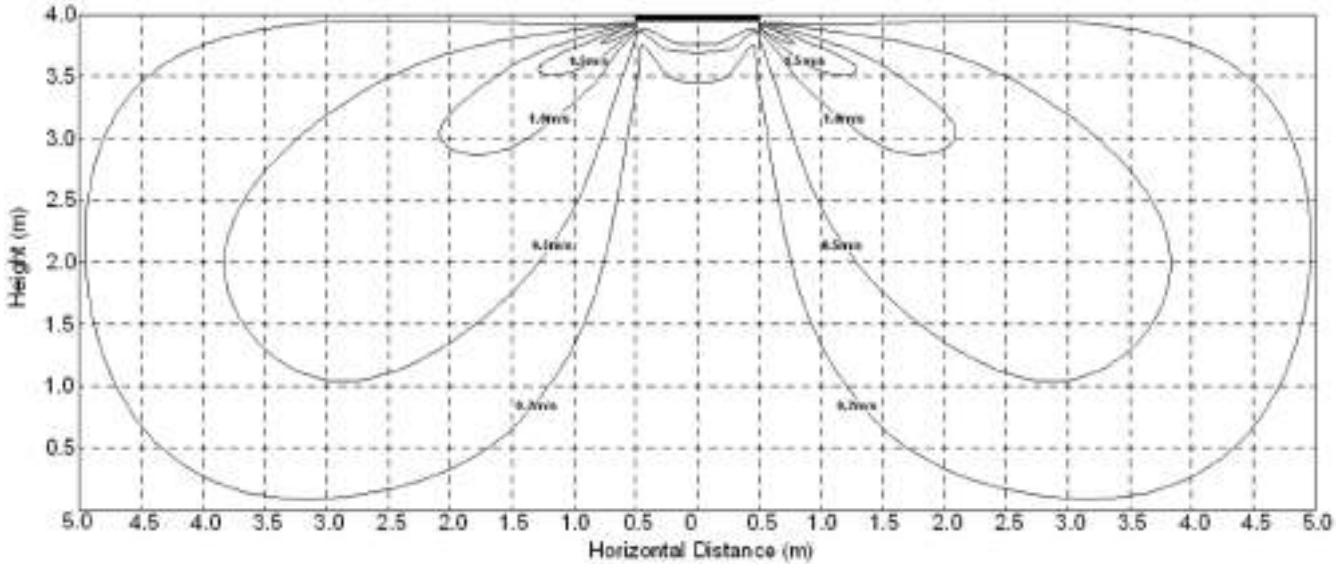

Calefacción:

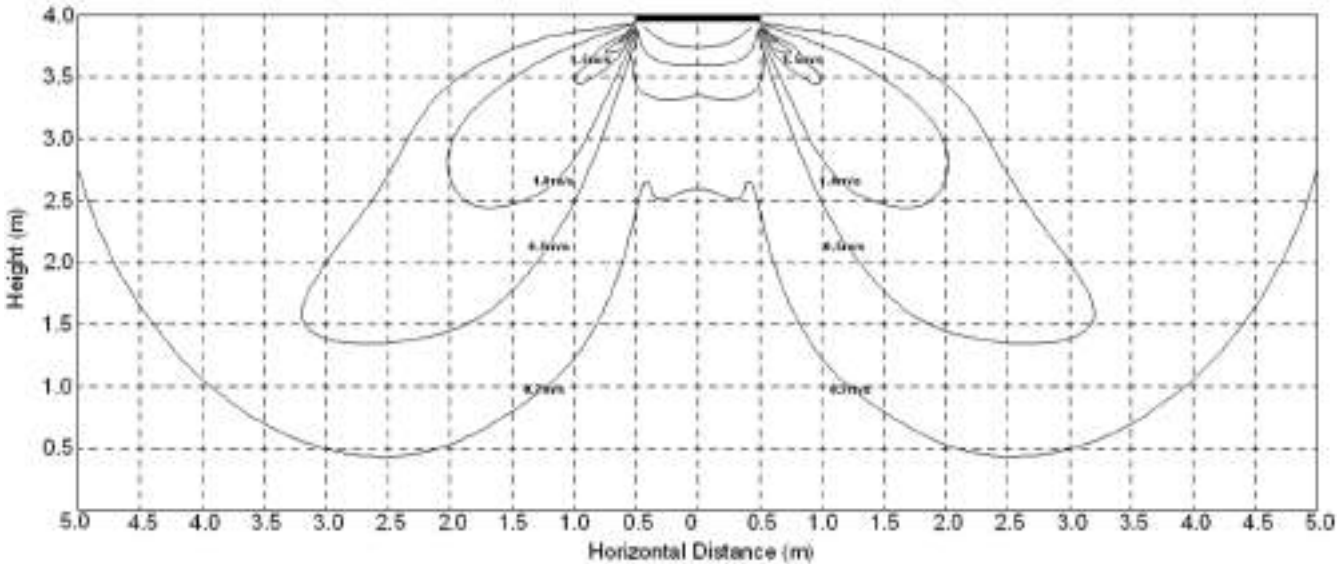

6. Características eléctricas

Modelo	Unidad interior				Alimentación
	Hz	Tensión	Mín.	Máx.	MFA
KCIS-52 DN10	50	220-240 V	198 V	254 V	/
KCIS-71 DN10	50	220-240 V	198 V	254 V	/
KCIS-90 DN10	50	220-240	198	254	/
KCIS-105 DN10	50	220-240 V	198 V	254 V	/
KCIS-125 DN10	50	220-240 V	198 V	254 V	/
KCIS-140 DN10	50	220-240 V	198 V	254 V	/
KCIS-160 DN10	50	220-240 V	198 V	254 V	/

Nota:
MFA: Máx. amperios de fusible (A)

7. Niveles sonoros

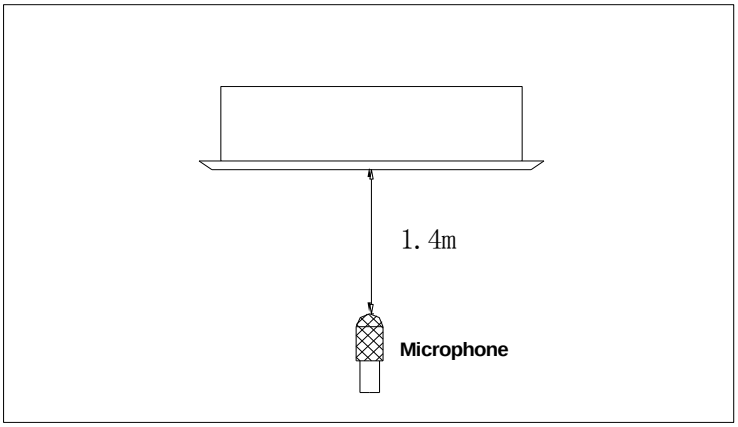

Modelo	Potencia de ruido dB (A)	Nivel de ruido dB (A)		
		Alto	M	L
KCIS-52 DN10	56	46	41	37
KCIS-71 DN10	62	46	42	39
KCIS-90 DN10	65	53	48	44
KCIS-105 DN10	65	56	52	48
KCIS-125 DN10	64	52	40	47
KCIS-140 DN10	65	55	51	48
KCIS-160 DN10	69	52	49	46

8. Accesorios

	Nombre	Forma	Cantidad
Accesorios de instalación	Cartón de instalación		1
Tuberías y accesorios	Revestimiento con aislamiento/insonorización		1
Accesorios del tubo de drenaje	Revestimiento de la tubería de salida		1
	Armella del tubo de salida		1
	Junta de drenaje		1
	Anillo de estanqueidad		1
Otros	Manual del usuario		1
	Manual de instalación		1
Accesorios de instalación (Puede que el producto que ha adquirido no incluya los siguientes accesorios).	Gancho extensible		4
	Gancho de instalación		4
	Boca		1

9. Especificaciones de la alimentación

Modelo		52-71	90	105	105
POWER (encendido)	Fase	Monofásico	Monofásico	Monofásico	Trifásico
	Frecuencia y tensión	220-240 V, 50 Hz	220-240 V, 50 Hz	220-240 V, 50 Hz	380-420 V, 50 Hz
	Cableado de potencia (mm²)	3 × 2,5	3 × 2,5	3 × 4,0	5 × 2,5
Disyuntor / Fusible (A)		30/20	40/30	40/30	30/20
Cables de conexión interior/exterior		2 × 1,5	2 × 1,5	2 × 1,5	2 × 1,5

Modelo		125-140	125-160
POWER (encendido)	Fase	Monofásico	Trifásico
	Frecuencia y tensión	220-240 V, 50 Hz	380-415 V, 50 Hz
	Cableado de potencia (mm²)	3 × 4,0	5 × 2,5
Disyuntor de circuito/Fusible (A)		40/35	30/25
Cables de conexión interior/exterior		2 × 1,5	2 × 1,5

10. Cableado

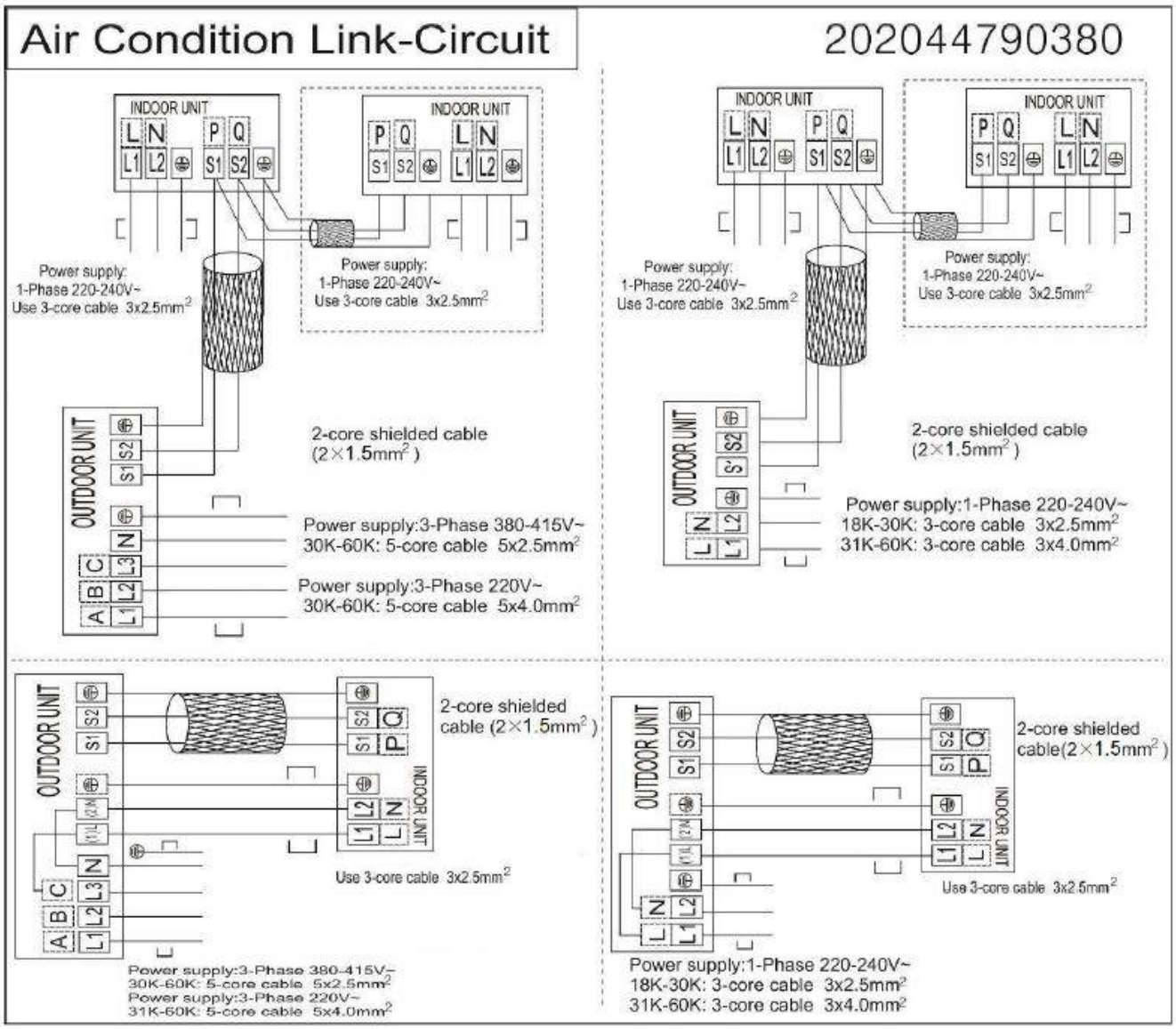
Air Condition Link-Circuit
202044790380
INDOOR UNIT
L N P Q
L1 L2 S1 S2
Power supply:
1-Phase 220-240V~
Use 3-core cable 3x2.5mm²
OUTDOOR UNIT
2-core shielded cable
(2×1.5mm²)
Power supply:3-Phase 380-415V~
30K-60K: 5-core cable 5x2.5mm²
Power supply:3-Phase 220V~
30K-60K: 5-core cable 5x4.0mm²
Power supply:1-Phase 220-240V~
18K-30K: 3-core cable 3x2.5mm²
31K-60K: 3-core cable 3x4.0mm²
Use 3-core cable 3x2.5mm²

Tipo de conducto

1. Características.....54

2. Dimensiones.....56

3. Espacio de servicio.....57

4. Diagramas de cableado.....58

5. Presión estática.....61

6. Características eléctricas.....64

7. Niveles sonoros.....65

8. Accesorios.....66

9. Especificaciones de alimentación.....67

10. Cableado.....68

1. Características

1.1 Instalación sencilla: Dos estilos de entrada de aire (lado inferior y posterior)

- La entrada de aire desde la parte trasera es estándar para todas las capacidades; la entrada de aire desde la parte inferior es opcional.
- El tamaño del marco de entrada de aire desde la parte trasera y la parte inferior es el mismo; para que coincida con las necesidades de la instalación, es muy fácil mover la tapa del lado inferior al trasero o del lado trasero al inferior.

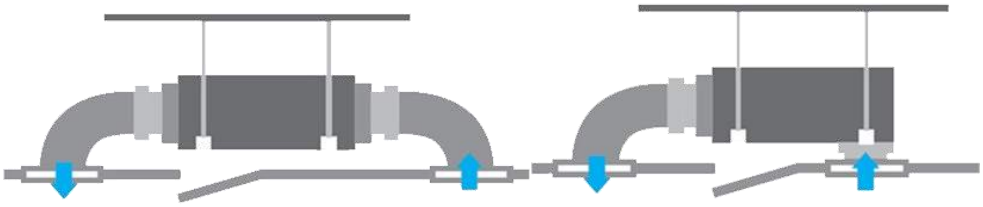

Admisión de aire desde el lado Admisión de aire desde el lado

1.2 Función Entrada de aire fresco (opcional para 52~160)

- Instale un conducto de entrada de aire fresco reservado al exterior.
  Continuamente, se inhala aire fresco para mejorar la calidad del aire interior; aporta una calidad de aire más saludable y conveniente.

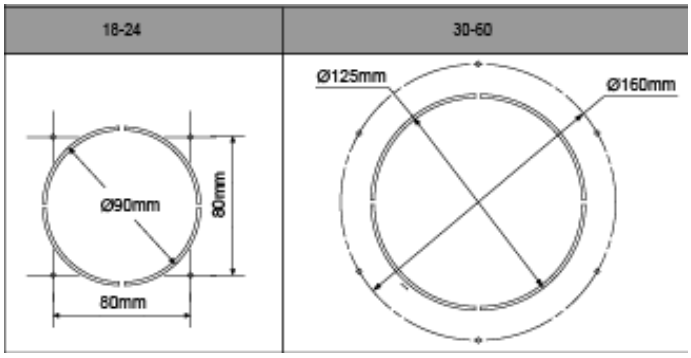

1.3 Facilidad de mantenimiento

- Limpieza del filtro
  Es fácil extraer el filtro de la unidad interior para la limpieza, aunque el filtro se instale en el lado trasero o inferior.

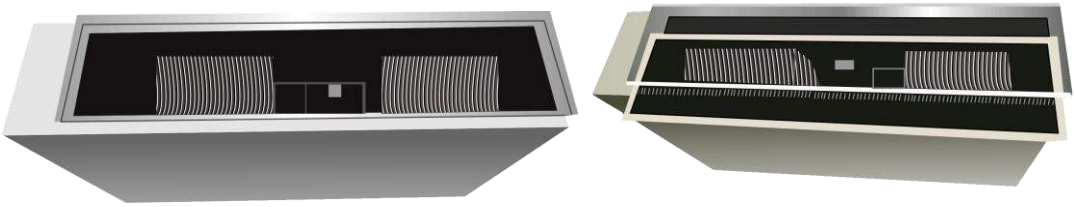

- Cambio del ventilador centrífugo o del motor
  En primer lugar, retire el panel de ventilación. Retire una mitad de la carcasa del ventilador y extraiga el motor con ventilador centrífugo. Retire directamente los dos tornillos y vuelva a colocar el ventilador centrífugo o del motor fácilmente.

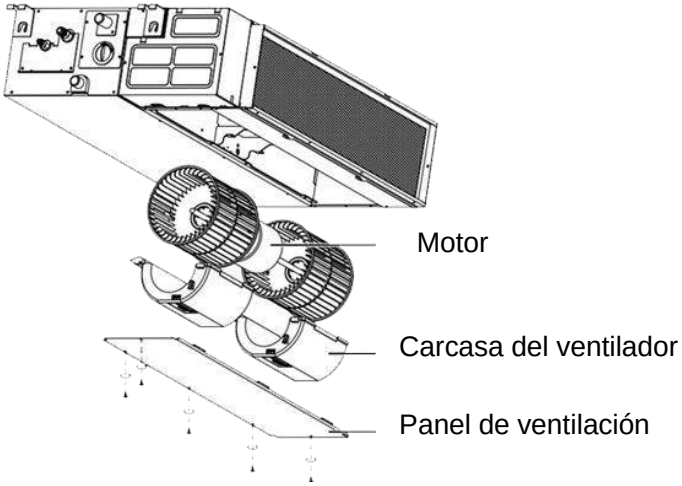

1.4 Puertos de control central y de encendido y apagado remoto reservados

- Los puertos de control central y de encendido y apagado remoto reservados pueden conectar el cable de un controlador de encendido y apagado o un controlador central para llevar a cabo la función de control remoto de encendido y apagado o la función de control de grupo.

Puertos de encendido y apagado remoto Puertos de control central

1.5 Bomba de desagüe integrada

- La bomba de desagüe integrada puede elevar el agua hasta un máximo de 750 mm. Es conveniente instalar las tuberías de drenaje en un espacio más bajo.

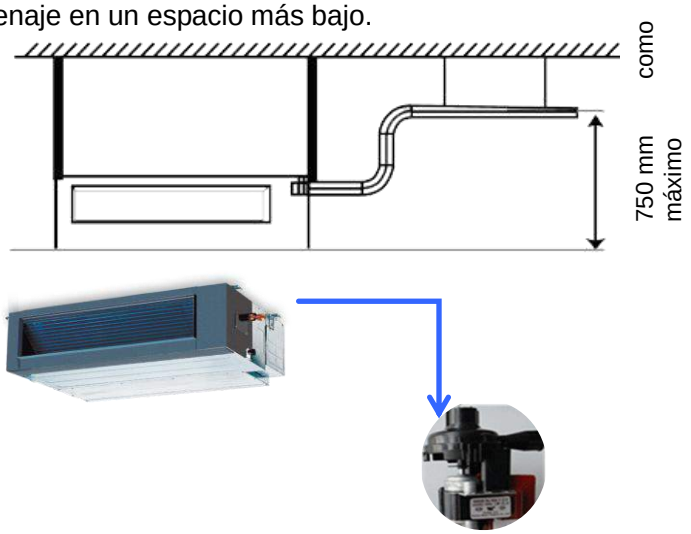

1.6 Cuadro de visualización incorporado

- La unidad interior estándar se puede controlar a través del controlador por cable.
- En la caja eléctrica, existe un cuadro de visualización con un receptor. Extraiga la pantalla y fíjela en otro lugar, incluso a 2 m de distancia. La unidad se accionará por mando a distancia.
- El controlador por cable y el cuadro de visualización pueden mostrar el código de error o el código de producción cuando los chips detecten algún error.

Controlador por cable (estándar) Mando a distancia (opcional)

1.7 Sistema Twins

- Las unidades se pueden instalar como sistemas Twins: una unidad exterior se puede conectar con dos unidades interiores. Las unidades interiores se pueden combinar en cualquiera de las especificaciones disponibles.

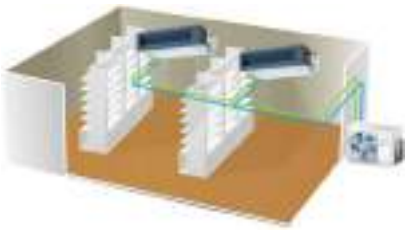

2. Dimensiones

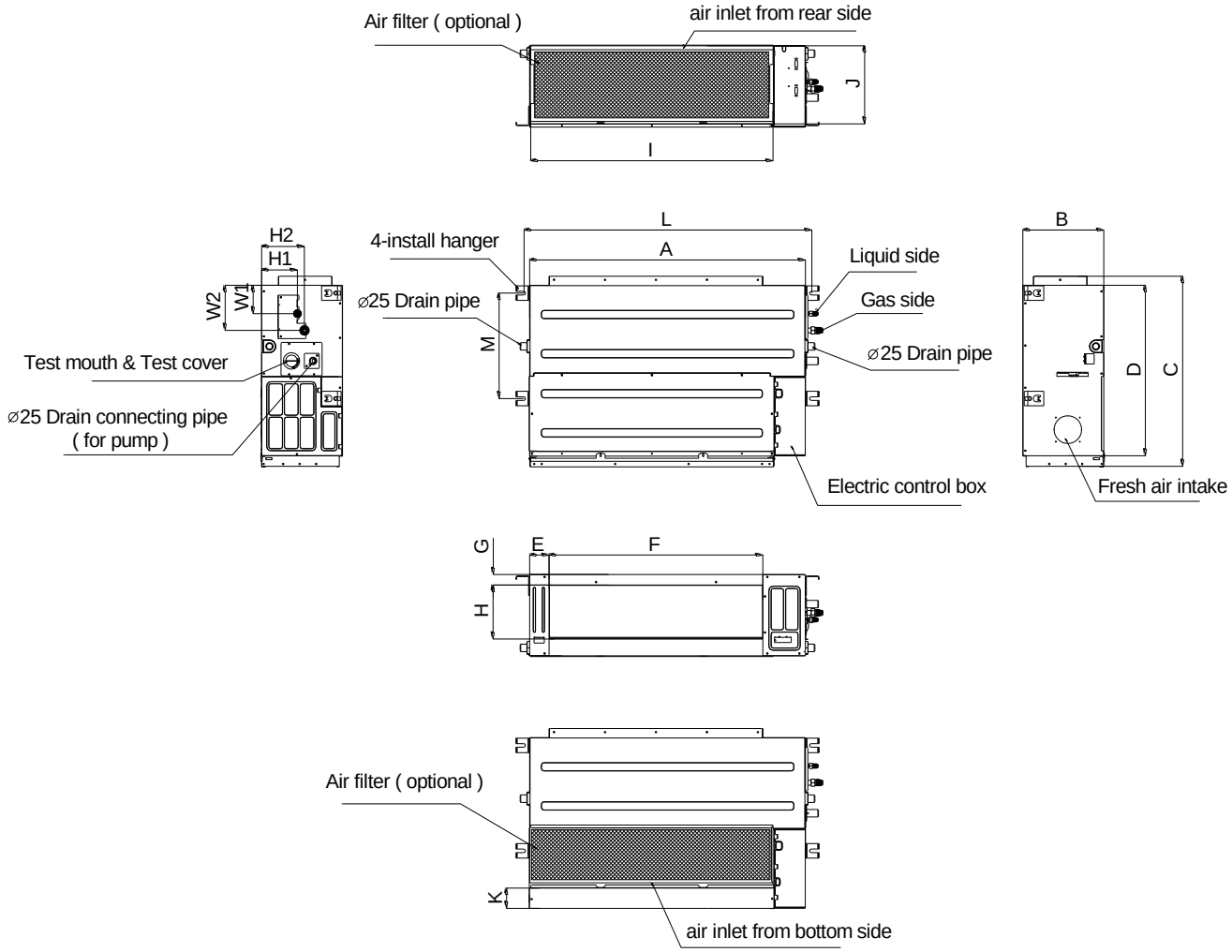

Nota: producto estándar sin filtro Unidad: mm																	
Modelo	Dimensión del esquema (mm)				Tamaño de abertura de la salida de aire				Tamaño de abertura del retorno de aire			Tamaño de los ganchos de instalación		Tamaño de la tubería refrigerante			
	A	B	C	D	E	F	G	Alto	I	J	K	L	M	H1	H2	W1	W2
KPD-35 DN10	700	210	635	570	65	493	35	119	595	200	80	740	350	120	143	95	150
KPD-52 DN10 KPD-71 DN10	920	270	635	570	65	713	35	179	815	260	20	960	350	120	143	95	150
KPD-90 DN10	1140	270	775	710	65	933	35	179	1035	260	20	1180	490	120	143	95	150
KPD-105 DN10 KPD-125 DN10 KPD-140 DN10 KPD-160 DN10	1200	300	865	800	80	968	40	204	1094	288	45	1240	500	175	198	155	210

3. Espacio de servicio

Deje espacio suficiente para la instalación y el mantenimiento.

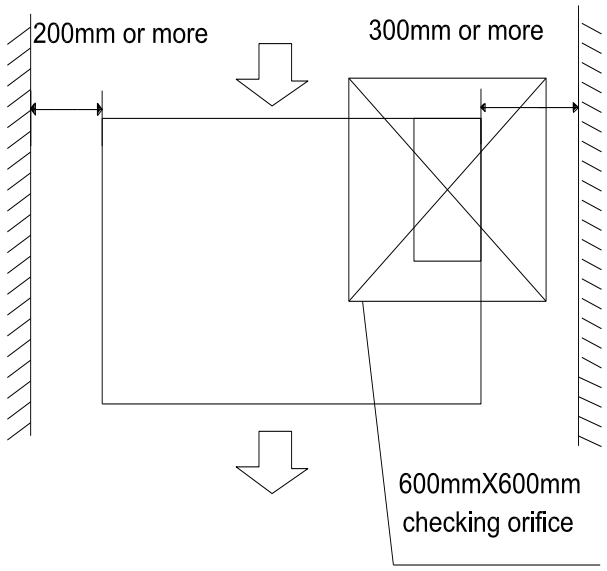

Todas las unidades interiores incorporan un orificio de reserva para conectar el tubo de toma de aire fresco. El tamaño del orificio es el siguiente:

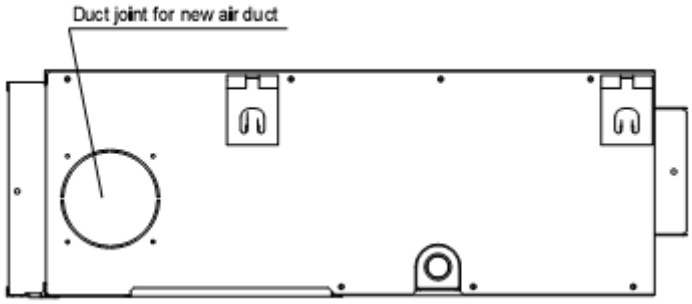

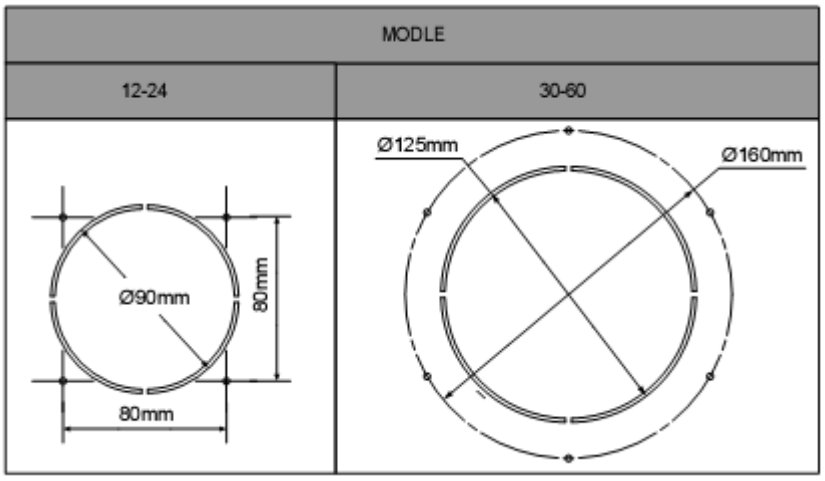

4. Diagramas de cableado

KPD-35 DN10

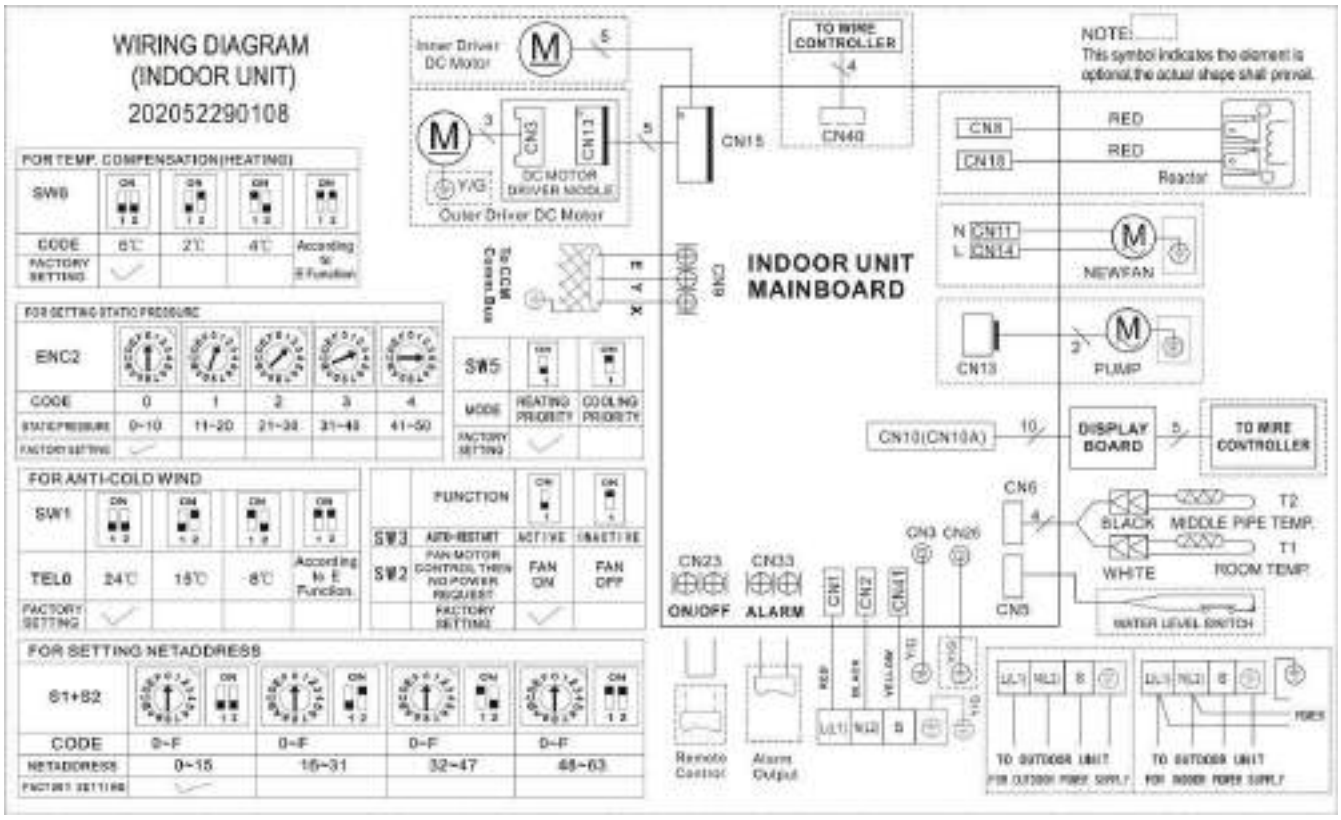

KPD-52 DN10

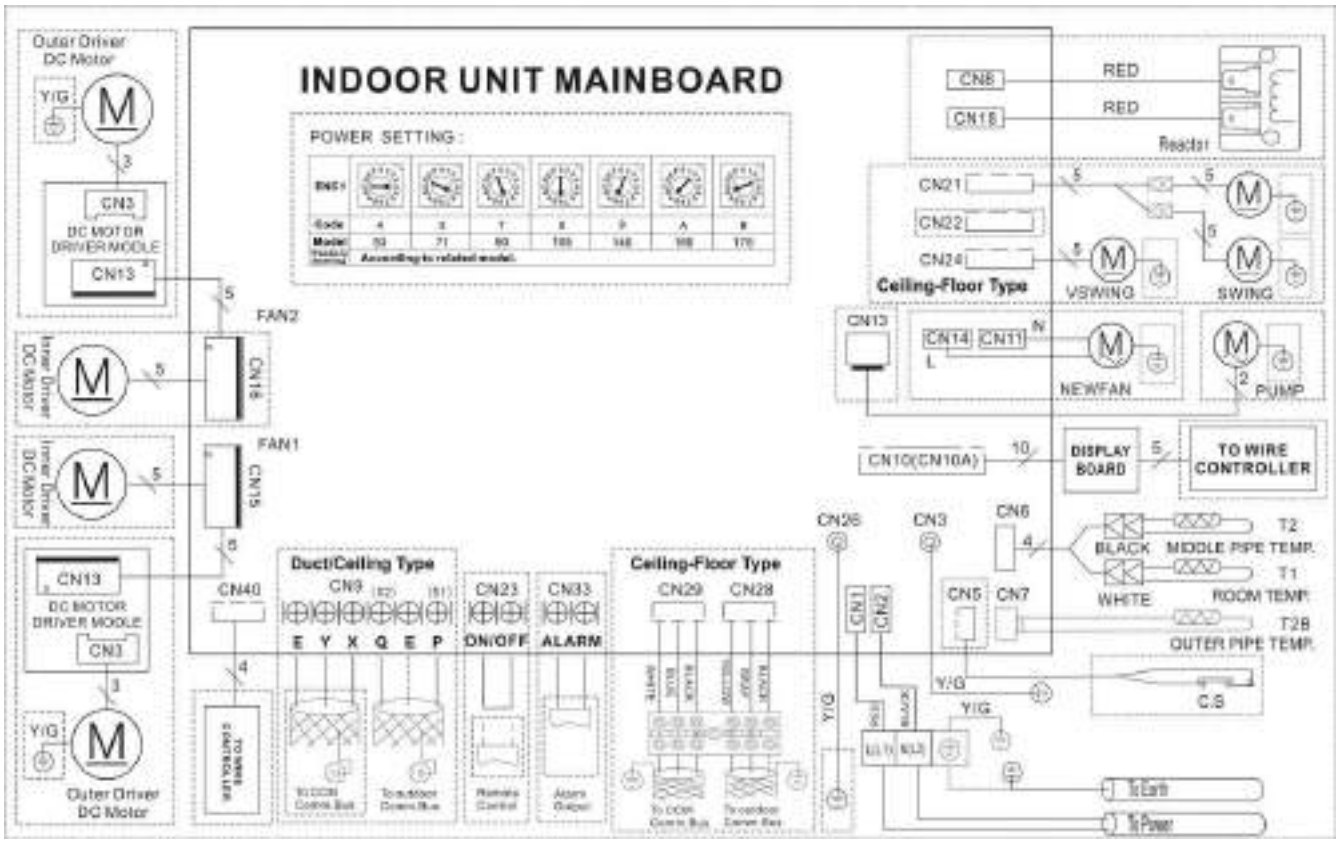

KPD-71 DN10 KPD-90 DN10 KPD-105 DN10 KPD-125 DN10 KPD-140 DN10 KPD-160 DN10

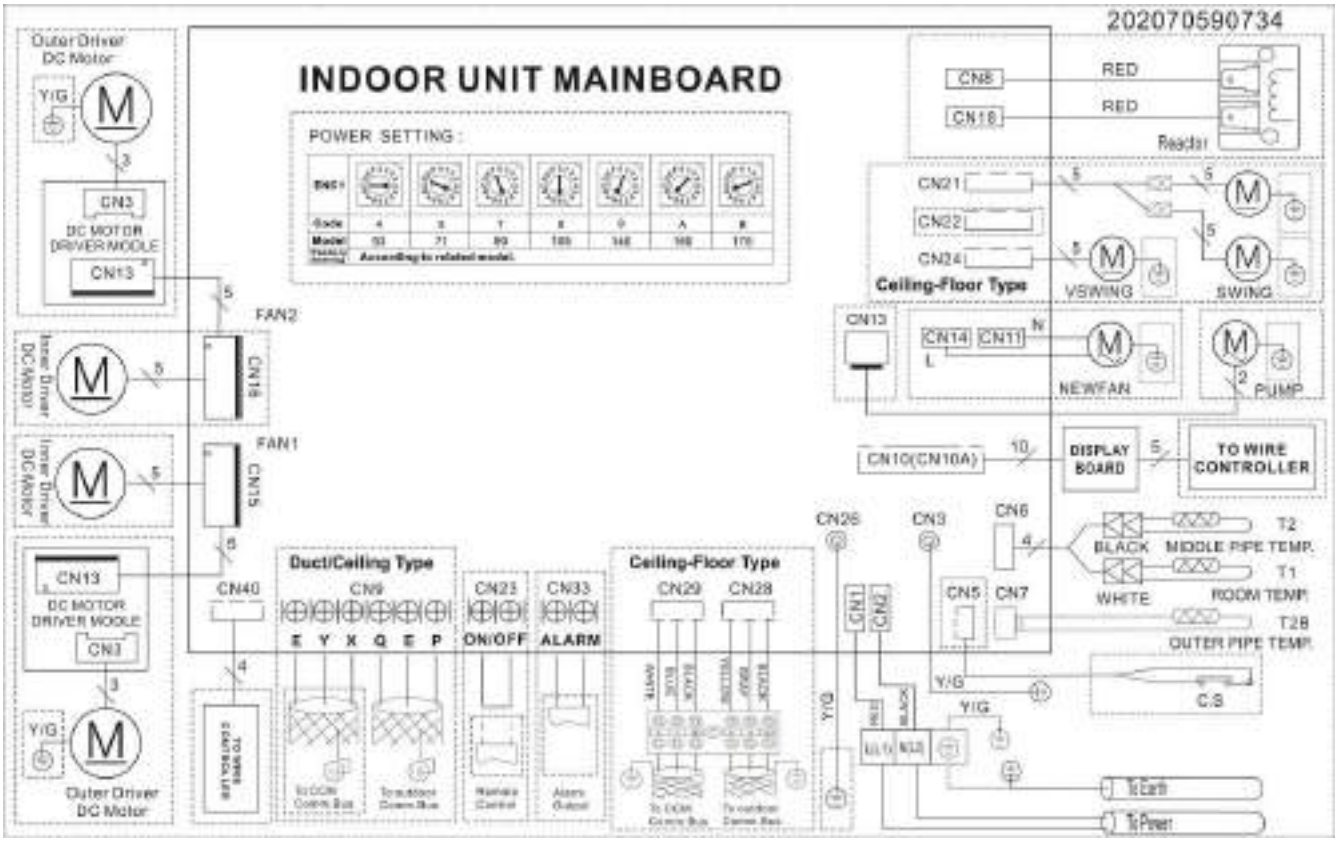

Instrucciones de configuración

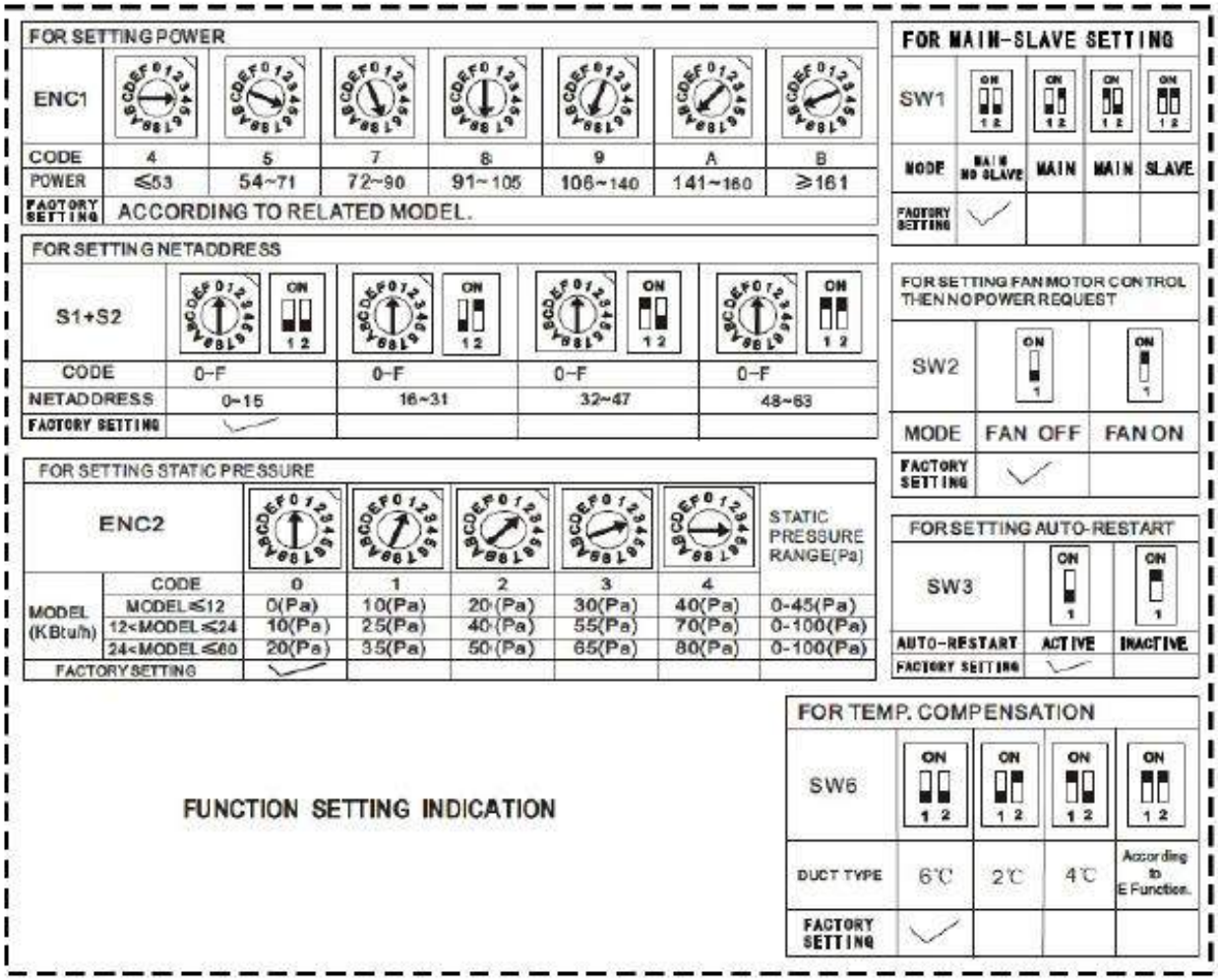

FOR SETTING POWER

ENC1							
CODE	4	5	7	8	9	A	B
POWER	≤53	54~71	72~90	91~105	106~140	141~160	≥161
FACTORY SETTING	ACCORDING TO RELATED MODEL.						

FOR SETTING NETADDRESS

S1+S2				
CODE	0~F	0~F	0~F	0~F
NETADDRESS	0~15	16~31	32~47	48~63
FACTORY SETTING	✓			

FOR SETTING STATIC PRESSURE

ENC2							STATIC PRESSURE RANGE(Pa)
MODEL (KBtu/h)	CODE	0	1	2	3	4	
	MODEL≤12	0(Pa)	10(Pa)	20(Pa)	30(Pa)	40(Pa)	0-45(Pa)
	12<MODEL≤24	10(Pa)	25(Pa)	40(Pa)	55(Pa)	70(Pa)	0-100(Pa)
	24<MODEL≤60	20(Pa)	35(Pa)	50(Pa)	65(Pa)	80(Pa)	0-100(Pa)
FACTORY SETTING		✓					

FOR MAIN-SLAVE SETTING

SW1				
MODE	MAIN NO SLAVE	MAIN	MAIN	SLAVE
FACTORY SETTING	✓			

FOR SETTING FAN MOTOR CONTROL THEN NO POWER REQUEST

SW2		
MODE	FAN OFF	FAN ON
FACTORY SETTING	✓	

FOR SETTING AUTO-RESTART

SW3		
AUTO-RESTART	ACTIVE	INACTIVE
FACTORY SETTING	✓	

FOR TEMP. COMPENSATION

SW6				
DUCT TYPE	6℃	2℃	4℃	According to E Function.
FACTORY SETTING	✓			

FUNCTION SETTING INDICATION

El mando con cable se conecta al cuadro de cuadro de terminales y este, a su vez, al panel de control principal.

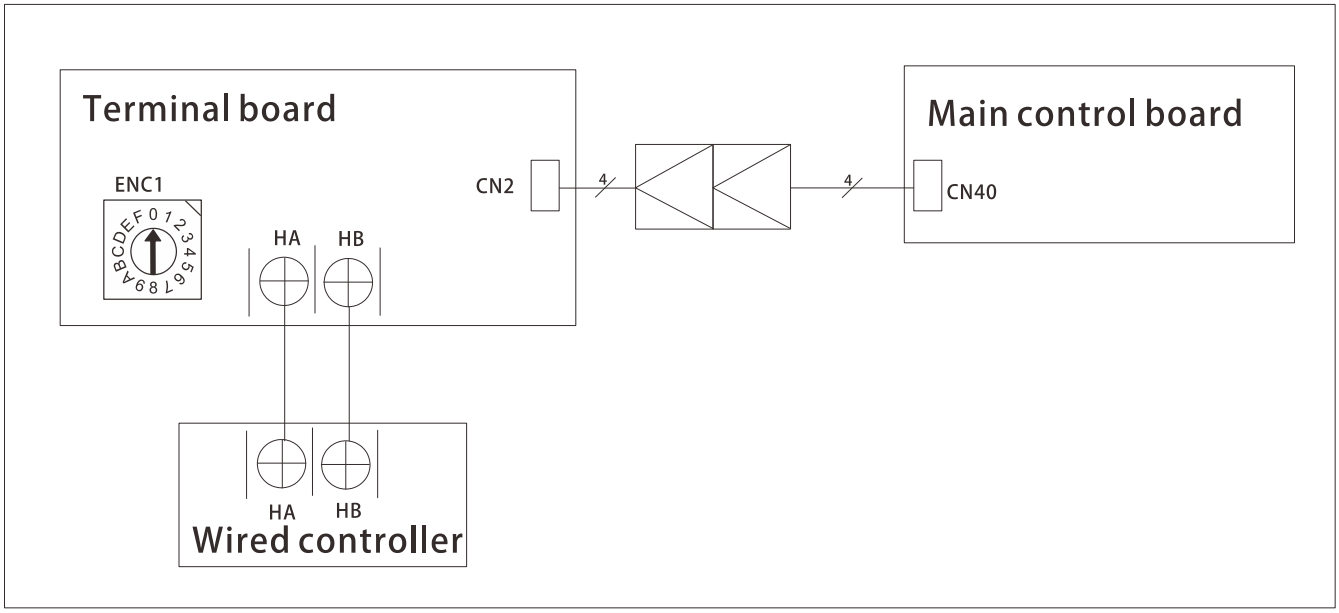

Un mando no polarizado puede controlar hasta 16 unidades interiores.

Cuando el mando no polarizado se conecta a varias unidades, cada uno de los equipos de aire acondicionado en red tiene una única dirección de red para poder distinguirlo del resto de equipos.
El código de la dirección del equipo de aire acondicionado en la red de área local se configura mediante el interruptor codificador ENC1 del cuadro de terminales, con un rango de configuración de 0-15.
Nota: Todas las unidades interiores se controlan simultáneamente, no de manera independiente. La finalidad de establecer una dirección de red es poder identificar la unidad en caso de que se produzca cualquier avería en la misma.

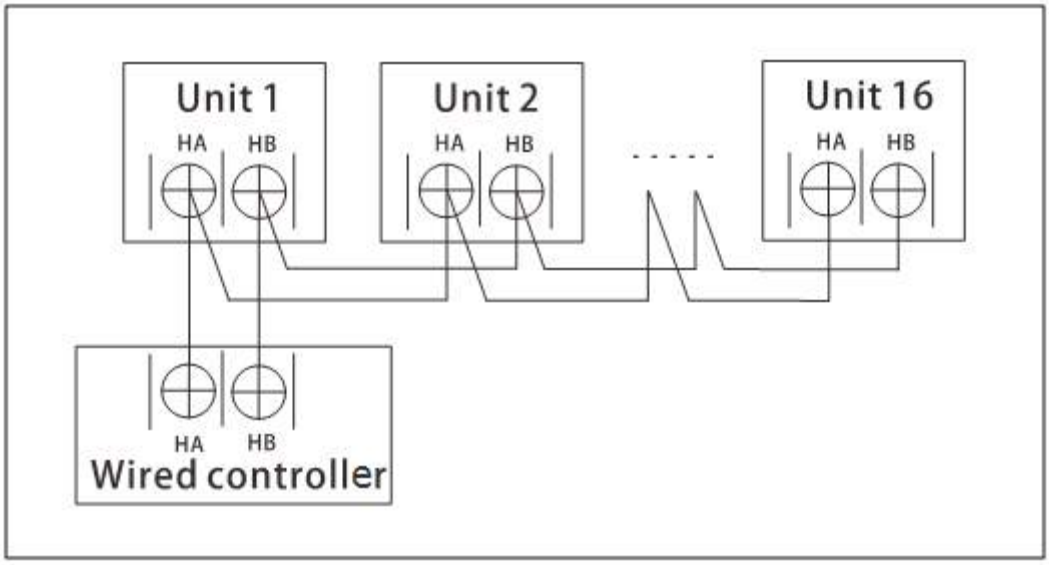

5. Presión estática

KPD-35 DN10

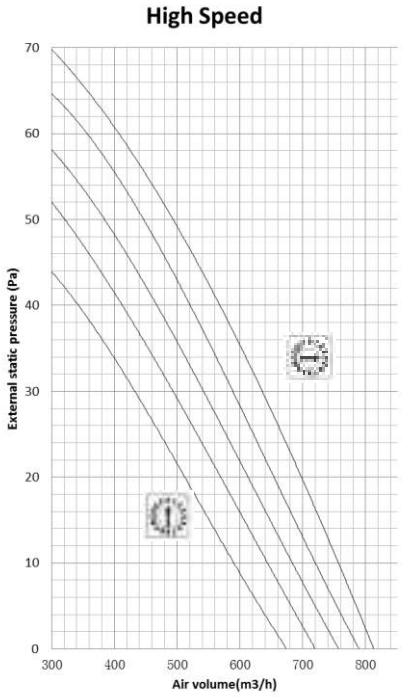

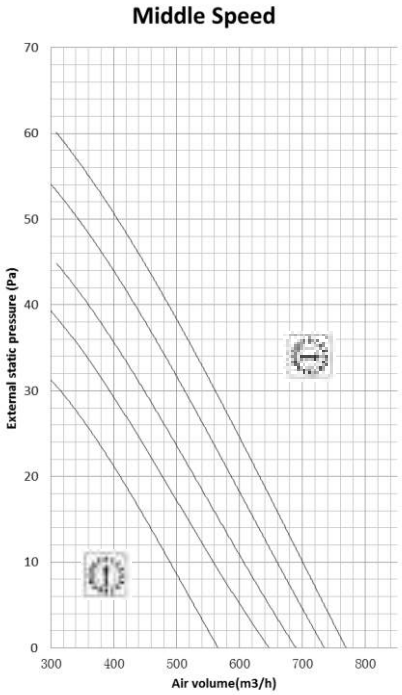

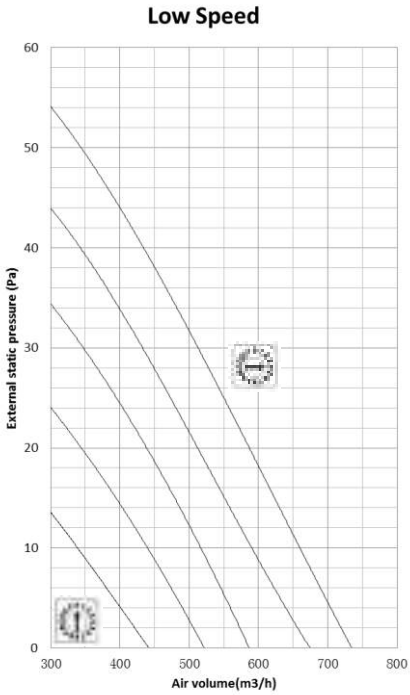

KPD-52 DN10

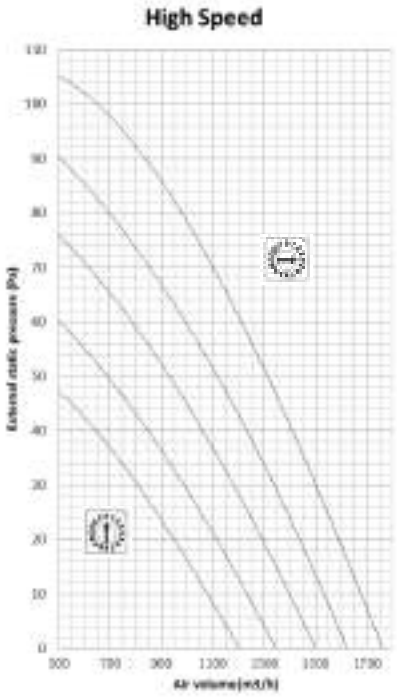

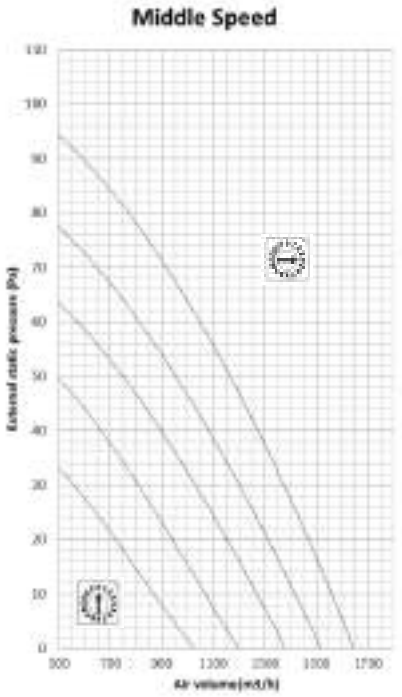

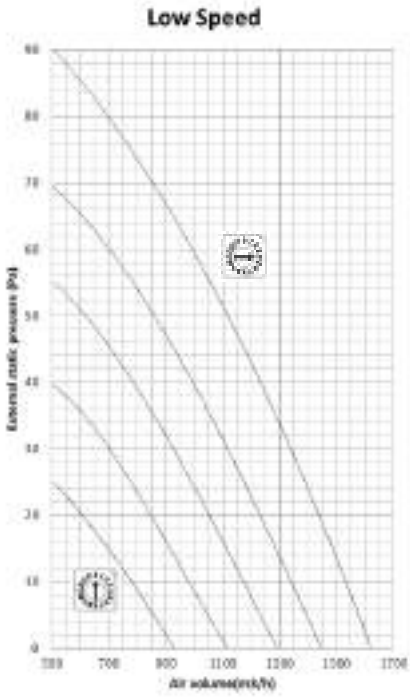

KPD-71 DN10

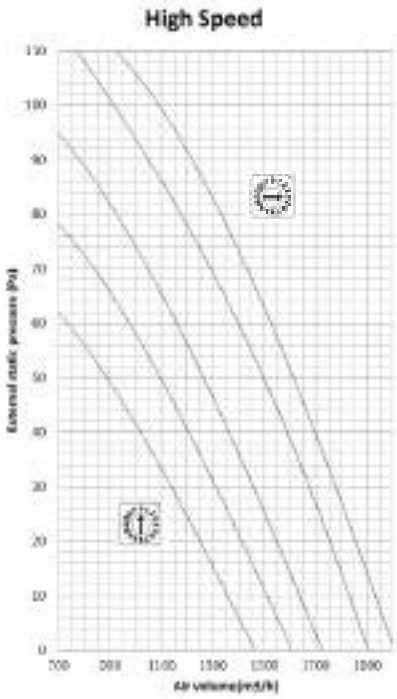

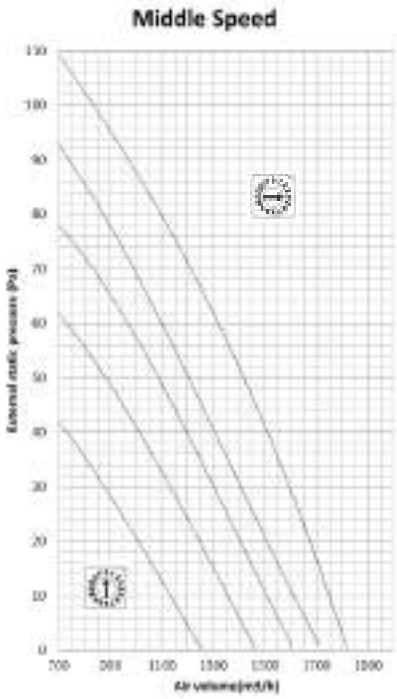

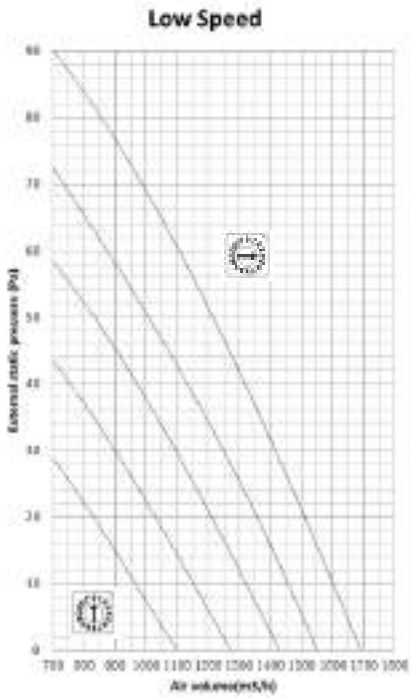

KPD-90 DN10

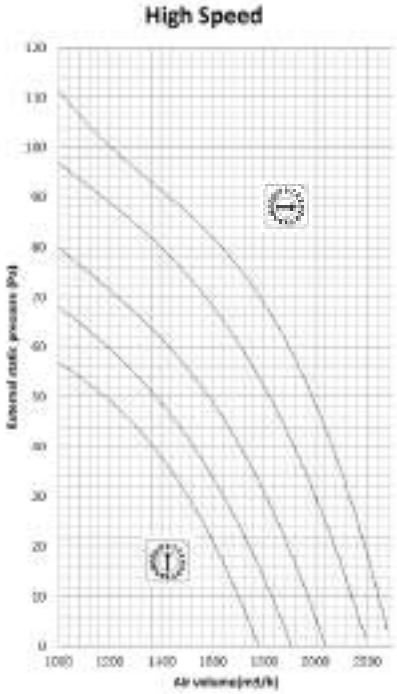

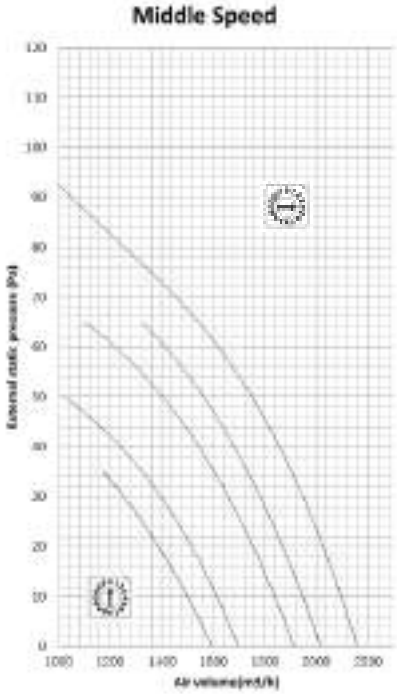

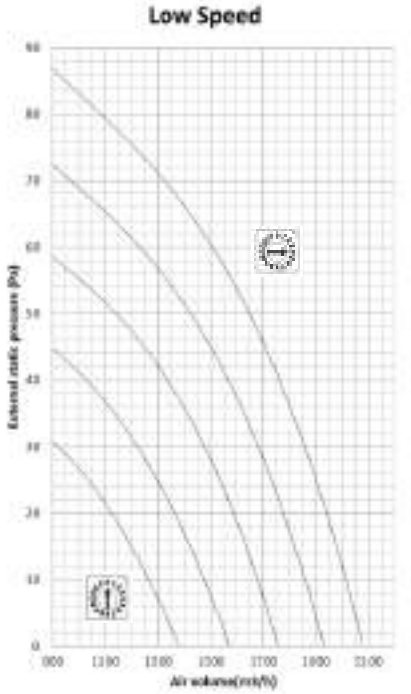

KPD-105 DN10

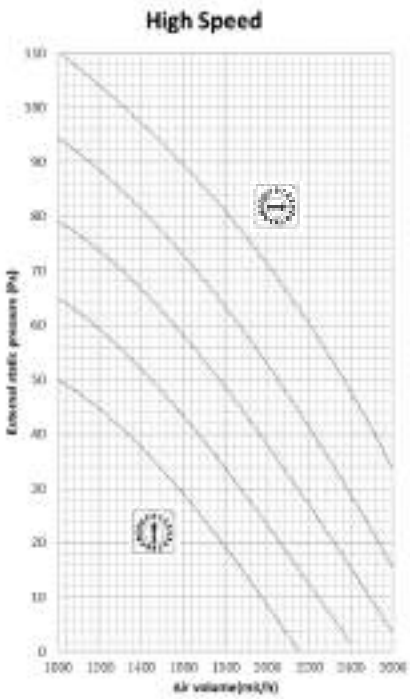

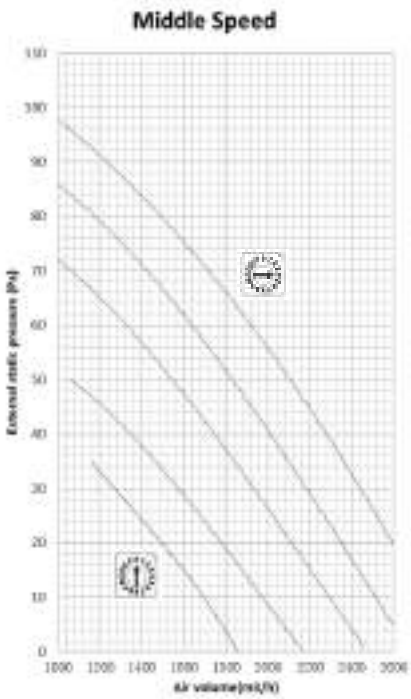

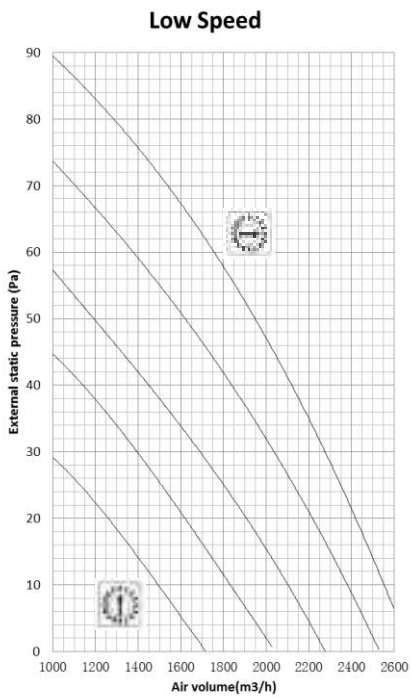

KPD-125 DN10 KPD-140 DN10 KPD-160 DN10

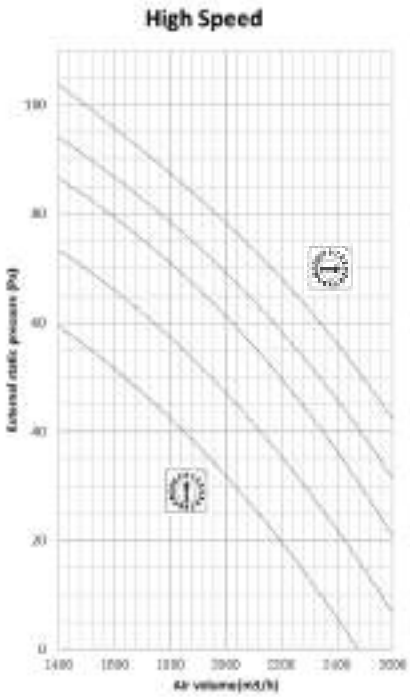

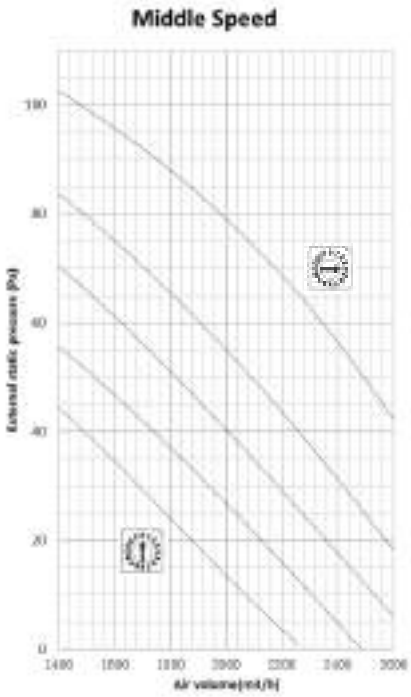

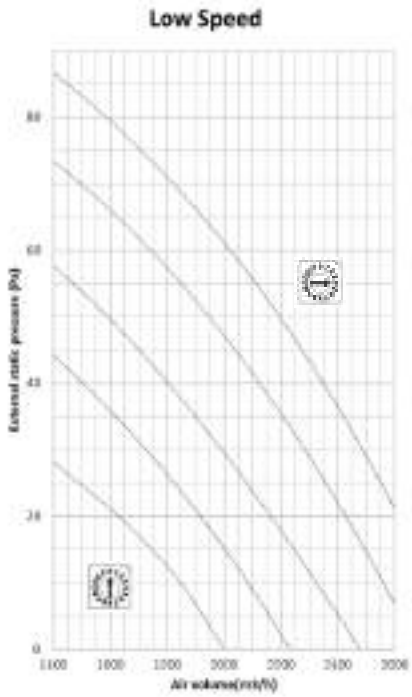

5. Características eléctricas

Modelo	Unidad interior				Alimentación
	Hz	Tensión	Mín.	Máx.	MFA
KPD-35 DN10	50	220-240 V	198 V	254 V	/
KPD-52 DN10	50	220-240 V	198 V	254 V	/
KPD-71 DN10	50	220-240 V	198 V	254 V	/
KPD-90 DN10	50	220-240 V	198 V	254 V	/
KPD-105 DN10	50	220-240 V	198 V	254 V	/
KPD-125 DN10	50	220-240 V	198 V	254 V	/
KPD-140 DN10	50	220-240 V	198 V	254 V	/
KPD-160 DN10	50	220-240 V	198 V	254 V	/

Nota:
MFA: Máx. amperios de fusible (A)

6. Niveles sonoros

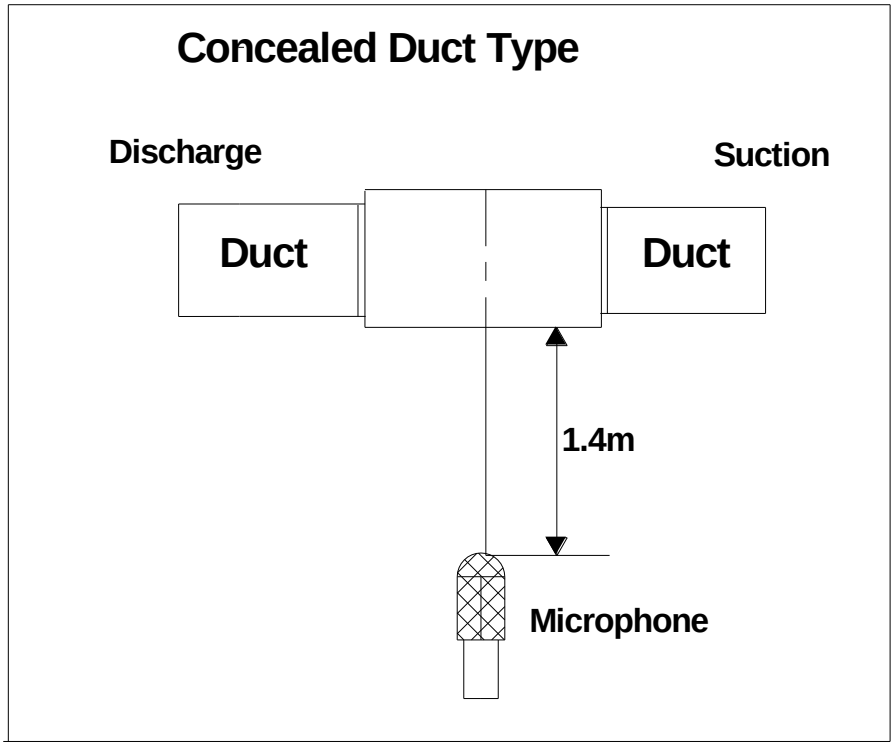

Modelo	Potencia sonora dB (A)	Nivel de ruido dB (A)		
		Alto	M	L
KPD-35 DN10	59	42	38	35
KPD-52 DN10	57	44	40	37
KPD-71 DN10	60	44	42	38
KPD-90 DN10	65	53	48	44
KPD-105 DN10	64	46	43	40
KPD-125 DN10	68	49	47	44
KPD-140 DN10	68	50	47	44
KPD-160 DN10	69	50	47	45

7. Accesorios

	Nombre	Forma	Cantidad
Tuberías y accesorios	Revestimiento con aislamiento/insonorización		2
	Cinta de sujeción		1
	Esponja de sellado		1
Accesorios del tubo de drenaje (para refrigeración y calefacción)	Junta de drenaje		1
	Anillo de estanqueidad		1
Otros	Manual del propietario		1
	Manual de instalación		1
EMS (Servicios de Producción Electrónica) y sus accesorios	Anillo magnético (tuerza los cables eléctricos L y N hasta dibujar cinco círculos)	L N	1

8. Especificaciones de la alimentación

Modelo		35	52-71	90	105	105
POWER (encendido)	Fase	Monofásico	Monofásico	Monofásico	Monofásico	Trifásico
	Frecuencia y Tensión	220-240 V, 50 Hz	220-240 V, 50 Hz	220-240 V, 50 Hz	220-240 V, 50 Hz	380-420 V, 50 Hz
	Cableado de potencia (mm²)	3 × 2,5	3 × 2,5	3 × 2,5	3 × 4,0	5 × 2,5
Disyuntor / Fusible (A)		20/16	30/20	40/30	40/30	30/20
Cableado de conexión interior/exterior (mm^2)		4 × 2,5	2 × 1,5	2 × 1,5	2 × 1,5	2 × 1,5

Modelo		125-140	125-160
POWER (encendido)	Fase	Monofásico	Trifásico
	Frecuencia y tensión	220-240 V, 50 Hz	380-415 V, 50 Hz
	Cableado de potencia (mm²)	3 × 4,0	5 × 2,5
Disyuntor de circuito/Fusible (A)		40/35	30/25
Cableado de conexión interior/exterior (mm^2)		2 × 1,5	2 × 1,5

9. Cableado

KPD-35 DN10

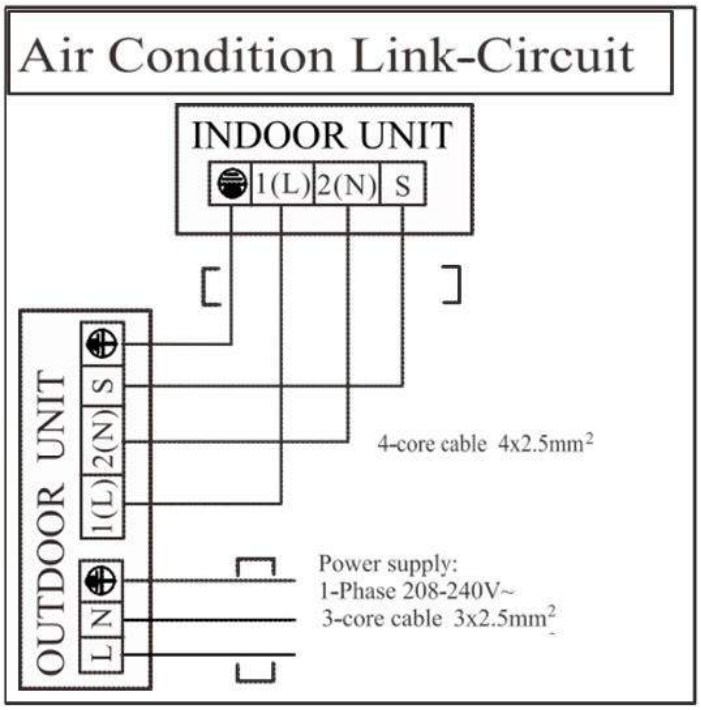

KPD-52 DN10 KPD-71 DN10 KPD-90 DN10 KPD-105 DN10 KPD-125 DN10 KPD-140 DN10 KPD-160 DN10

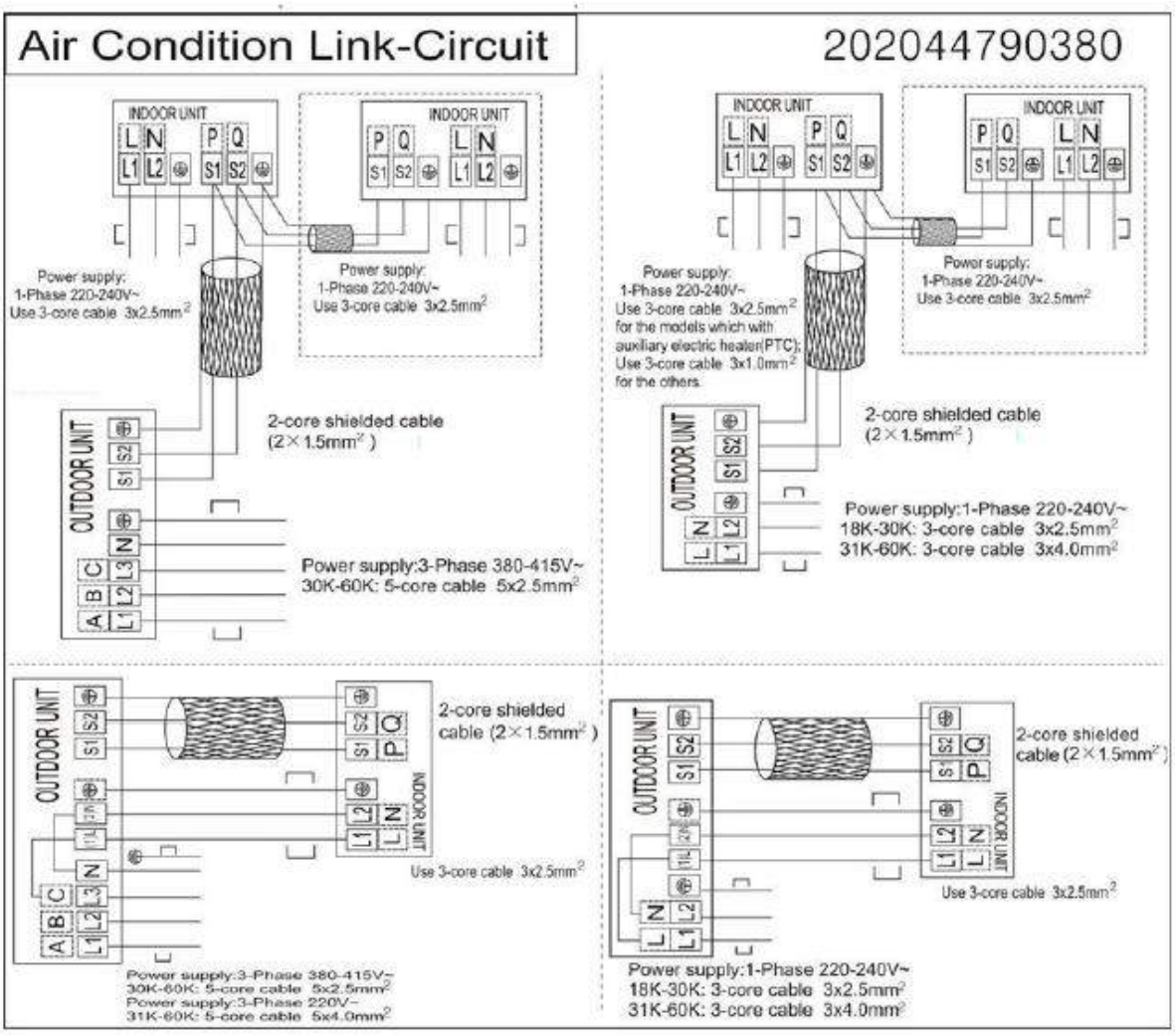

Tipo suelo/techo

1. Características 70

2. Dimensiones 71

3. Espacio de servicio 72

4. Diagramas de cableado 73

5. Características eléctricas 75

6. Niveles sonoros 75

7. Distribuciones de temperatura y velocidad del aire (datos de referencia) 76

8. Accesorios 83

9. Especificaciones de alimentación 83

10. Cableado 84

1. Características

1.1. Nuevo diseño, aspecto más moderno y elegante.

1,2. Instalación cómoda

- El tipo de techo se puede instalar fácilmente en una esquina del techo, incluso si es muy estrecho.
- Es especialmente útil cuando no es posible instalar un acondicionador de aire en el centro del techo debido a una estructura, por ejemplo, una iluminación.

1,3. Swing automática de dos direcciones (vertical y horizontal) y flujo de aire de ángulo ancho

- El control de la dirección del flujo de aire reduce al mínimo la resistencia del aire y genera un flujo de aire más amplio hacia la dirección vertical.
- Se ha ampliado el alcance de la descarga de aire horizontal, lo que garantiza la distribución del flujo de aire más amplio para proporcionar una circulación del aire más cómoda, independientemente de dónde se haya configurado la unidad.

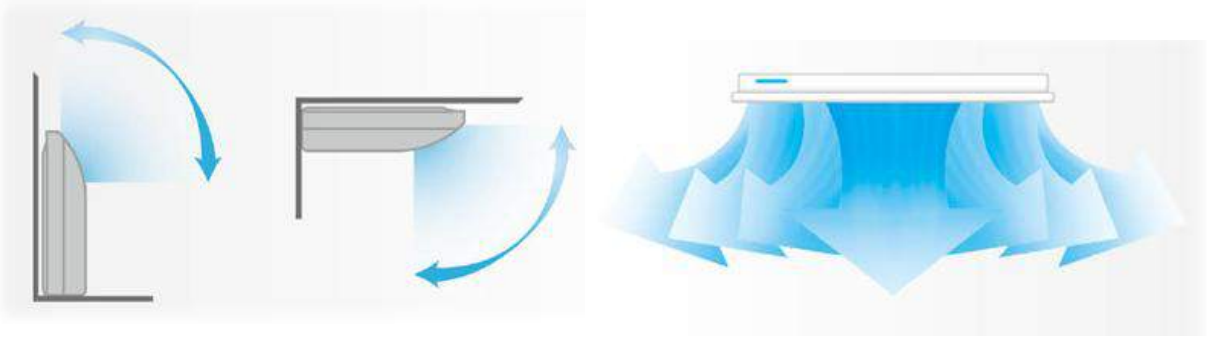

1,4. Tres niveles de velocidad del ventilador, diseño más humano, cumple los diferentes requisitos de suministro de aire.

1,5. Nuevo depósito de drenaje de espuma con superficie interior rociada con plástico

1,6. Facilidad de funcionamiento.

1,7. Control mediante mando con cable opcional.

2. Dimensiones

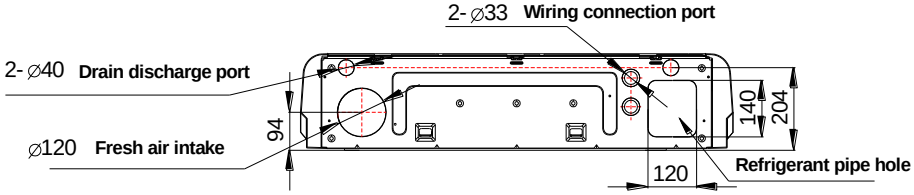

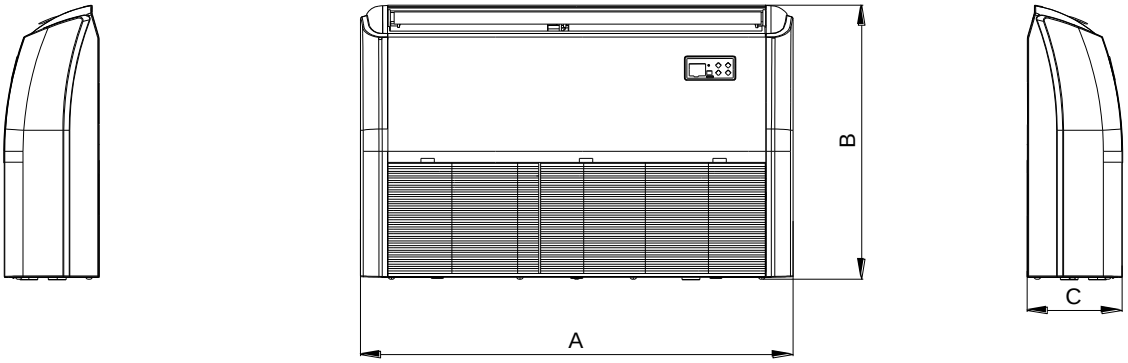

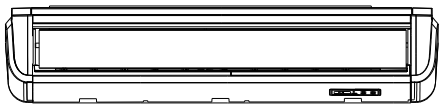

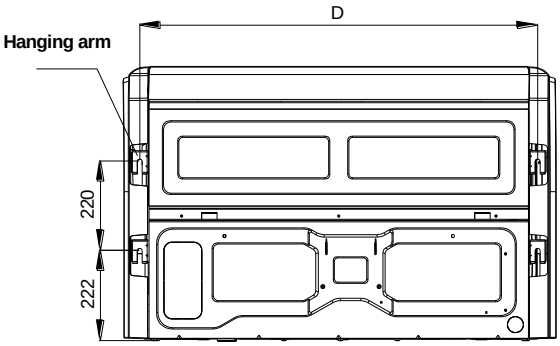

Capacidad	A	B	C	D
52/71	1068	675	235	983
90	1285	675	235	1200
105/125/140/160	1650	675	235	1565

3. Espacio de servicio

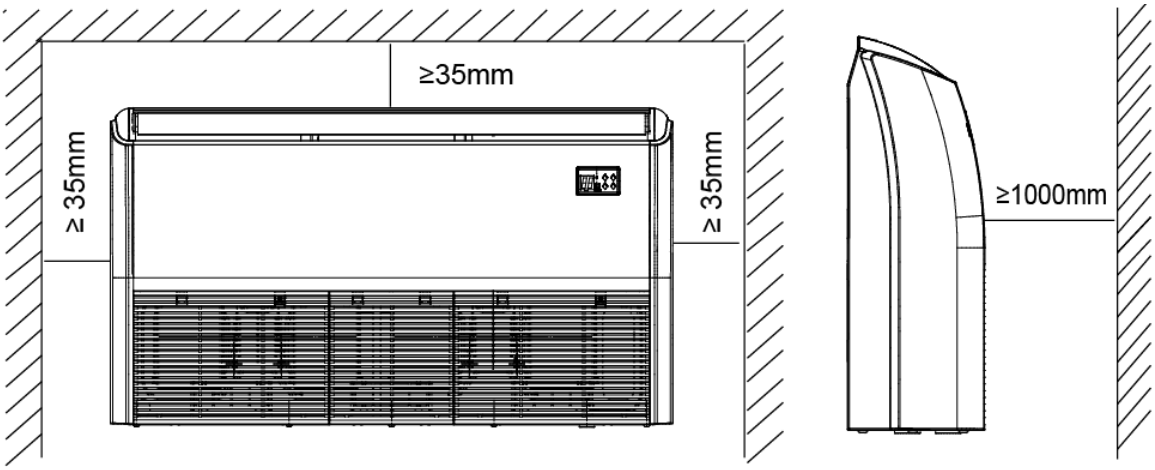

4. Diagramas de cableado

KPC-52 DN10 KPC-71 DN10 KPC-90 DN10 KPC-105 DN10

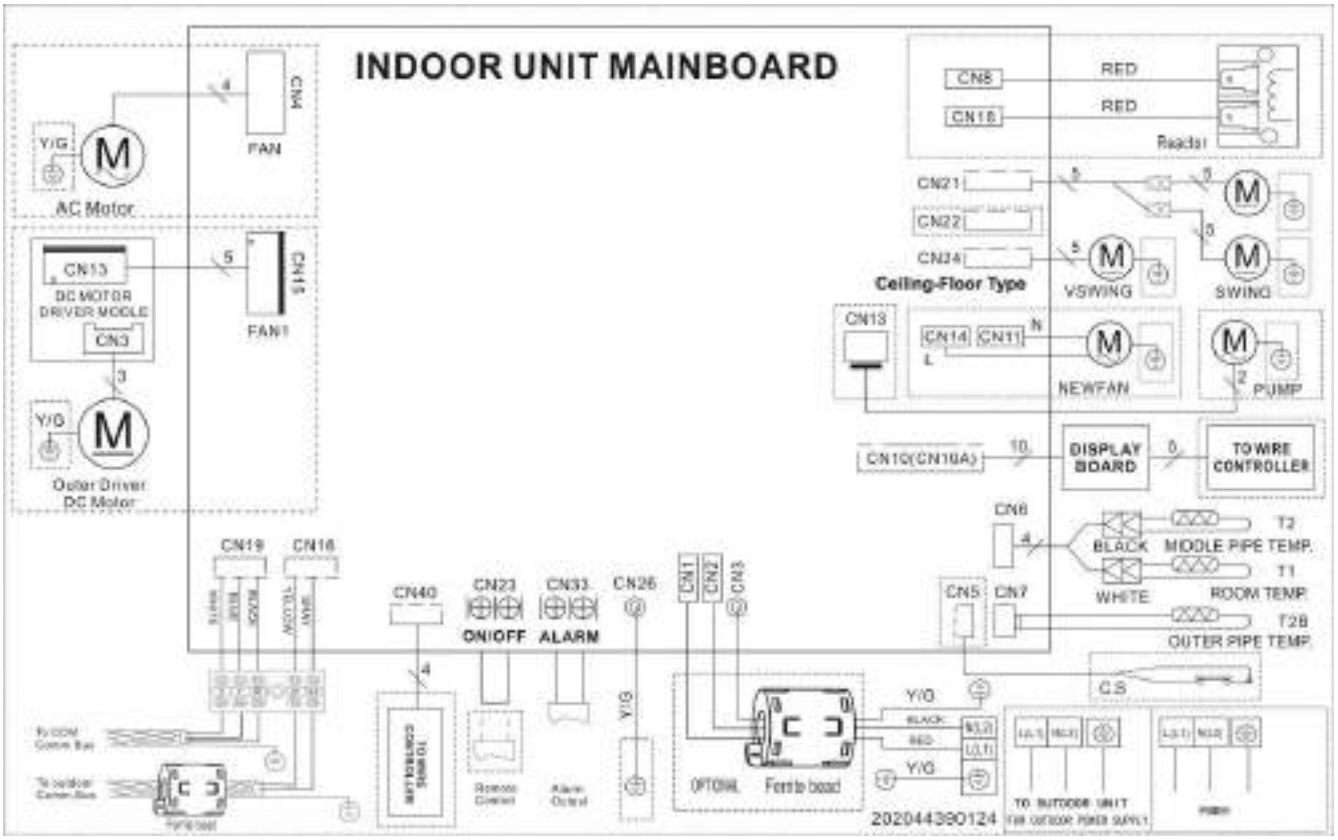

KPC-125 DN10 KPC-140 DN10 KPC-160 DN10

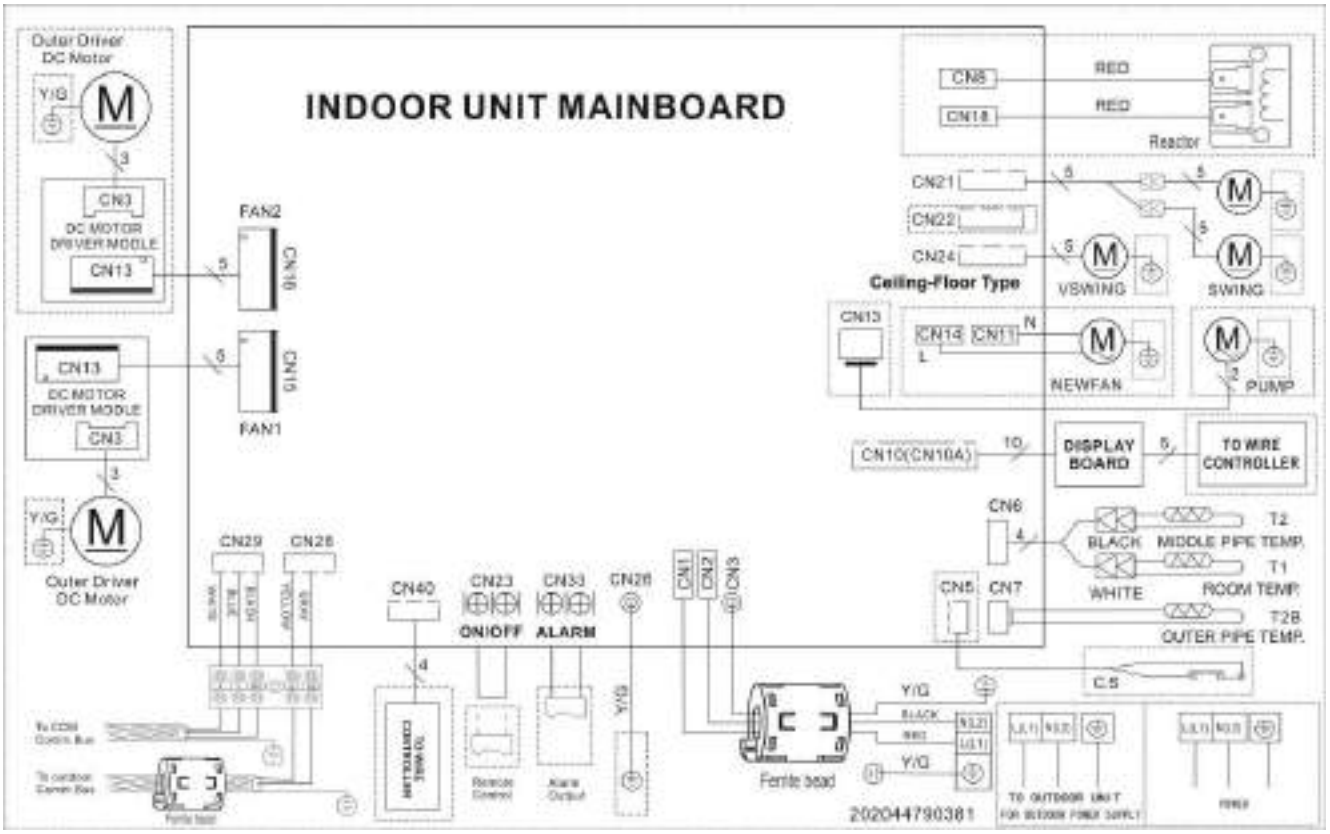

Instrucciones de configuración

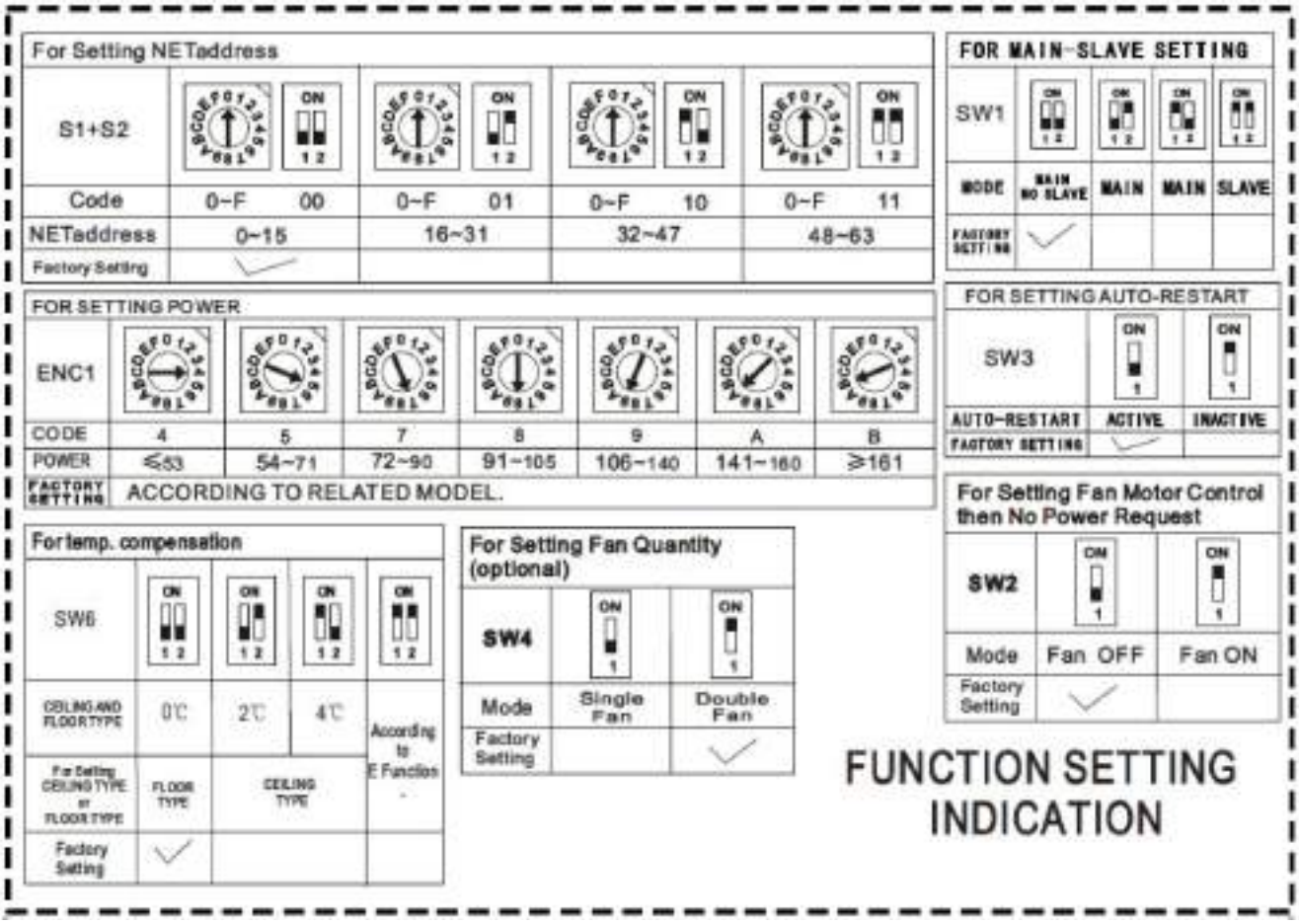

Mando con doble cableado no polarizado

El mando con cable se conecta al cuadro de terminales y este, a su vez, al panel de control principal.

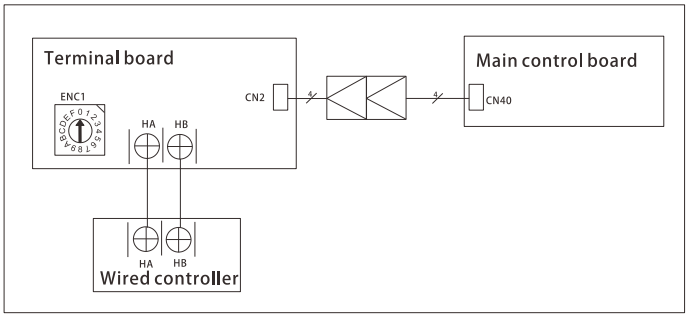

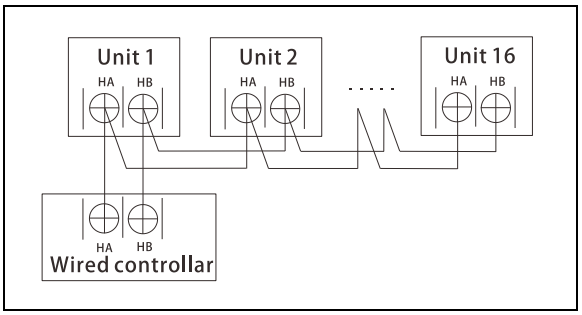

Un mando no polarizado puede controlar hasta 16 unidades interiores.

Cuando el mando no polarizado se conecta a varias unidades, cada uno de los equipos de aire acondicionado en red tiene una única dirección de red para poder distinguirlo del resto de equipos.
El código de la dirección del equipo de aire acondicionado en la red de área local se configura mediante el interruptor codificador ENC1 del cuadro de terminales, con un rango de configuración de 0-15.
Nota: Todas las unidades interiores se controlan simultáneamente, no de manera independiente. La finalidad de establecer una dirección de red es poder identificar la unidad en caso de que se produzca cualquier avería en la misma.

5. Características eléctricas

Modelo	Unidades interiores				Alimentación
	Hz	Tensión	Mín.	Máx.	MFA
KPC-52 DN10	50	220-240 V	198 V	254 V	/
KPC-71 DN10	50	220-240 V	198 V	254 V	/
KPC-90 DN10	50	220-240 V	198 V	254 V	/
KPC-105 DN10	50	220-240 V	198 V	254 V	/
KPC-125 DN10	50	220-240 V	198 V	254 V	/
KPC-140 DN10	50	220-240 V	198 V	254 V	/
KPC-160 DN10	50	220-240 V	198 V	254 V	/

Nota:
MFA: Máx. amperios de fusible (A)

6. Niveles sonoros

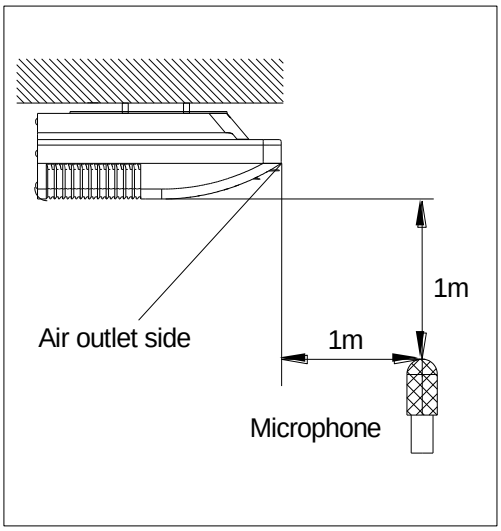

Techo

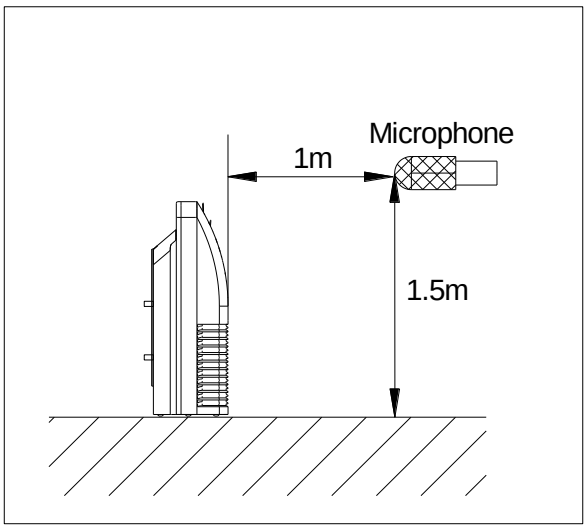

Suelo

Modelo	Potencia sonora dB (A)	Nivel de ruido dB (A)		
		Alto	M	L
KPC-52 DN10	56	44	39	34
KPC-71 DN10	64	53	48	42
KPC-90 DN10	65	54	49	44
KPC-105 DN10	65	56	53	50
KPC-125 DN10	68	56	48	41
KPC-140 DN10	68	56	48	41
KPC-160 DN10	70	55	50	45

7. Distribuciones de temperatura y velocidad del aire (datos de referencia)

Modelo: KPC-52 DN10 KPC-71 DN10
Instalación en techos:
Ángulo de descarga 17°

Cooling airflow velocity distribution

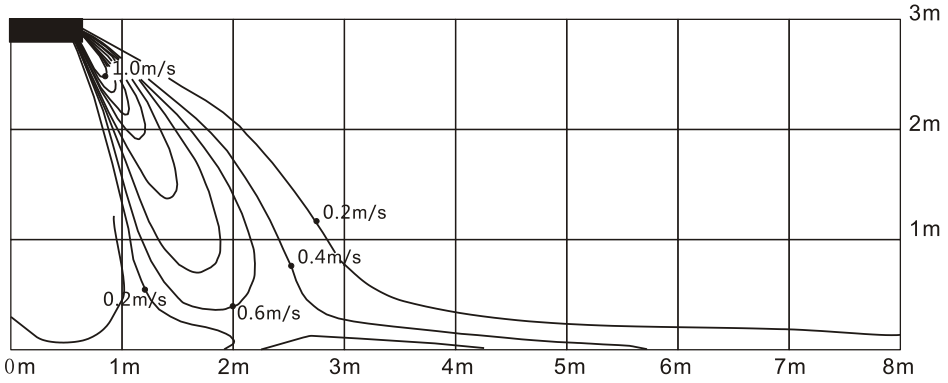

Cooling temperature distribution

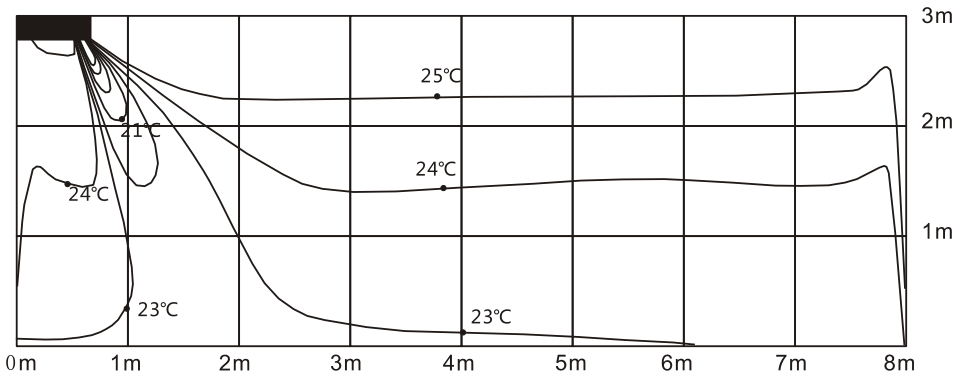

Ángulo de descarga 50°

Heating airflow velocity distribution

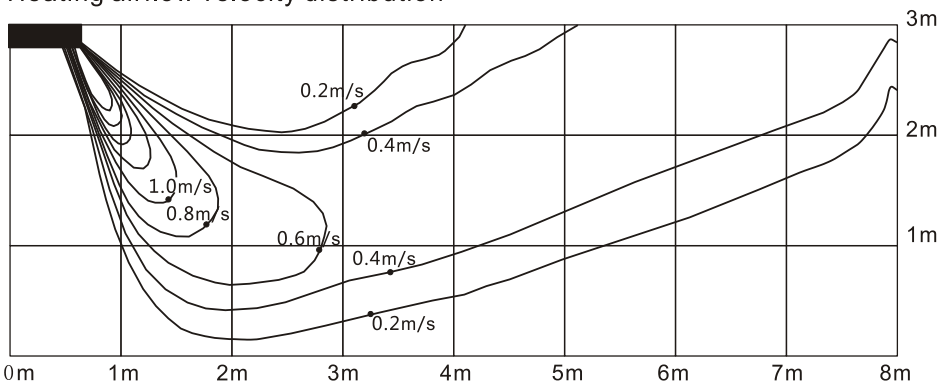

Heating temperature distribution

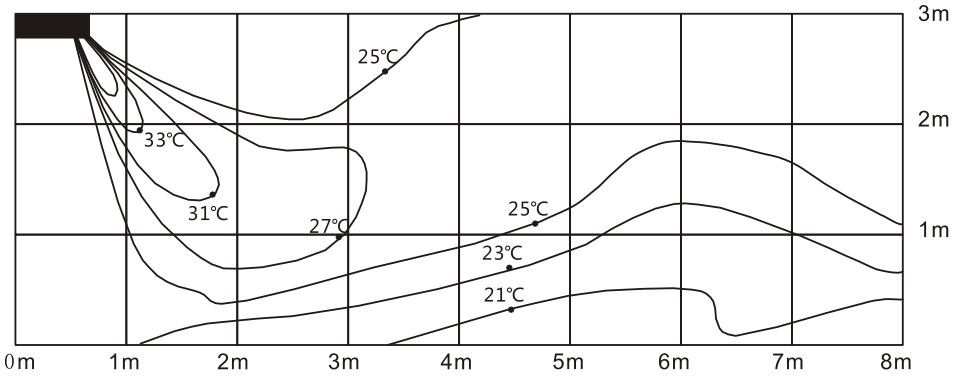

Instalación en suelo:

Ángulo de descarga 17°

Cooling airflow velocity distribution

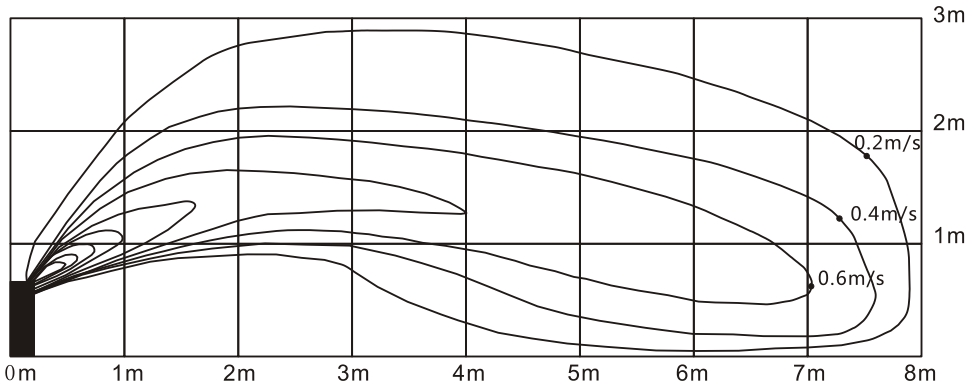

Cooling temperature distribution

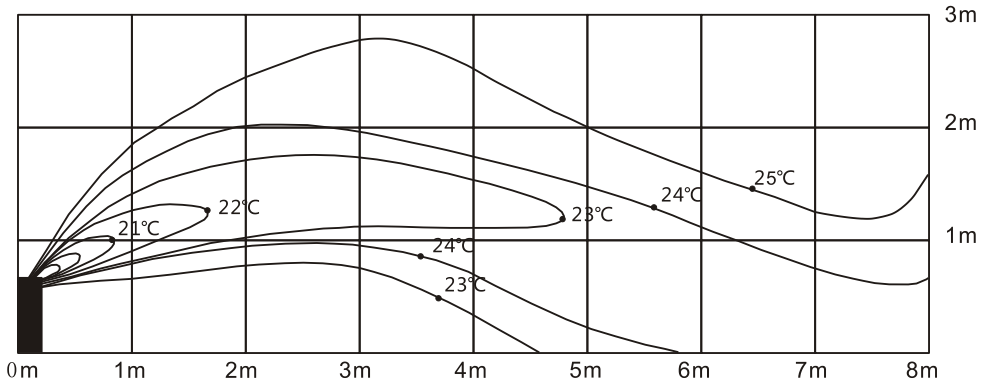

Ángulo de descarga 50°

Heating airflow velocity distribution

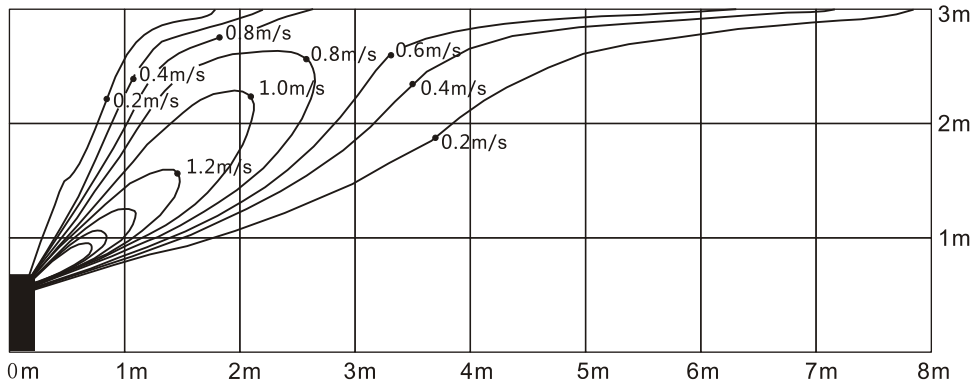

Heating temperature distribution

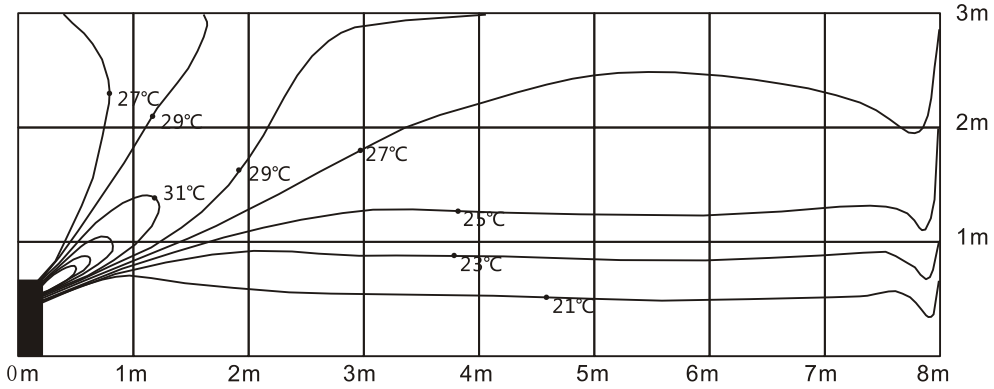

Modelo: KPC-90 DN10 KPC-105 DN10

Instalación en techos:

Ángulo de descarga 17°

Cooling airflow velocity distribution

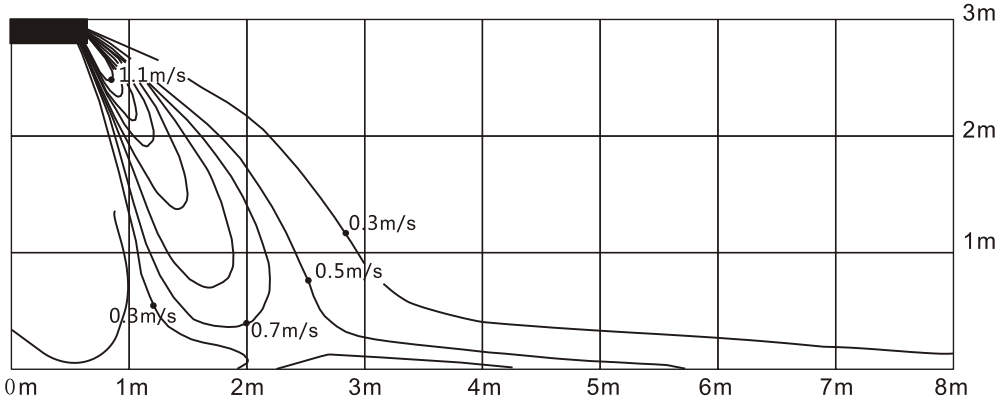

Cooling temperature distribution

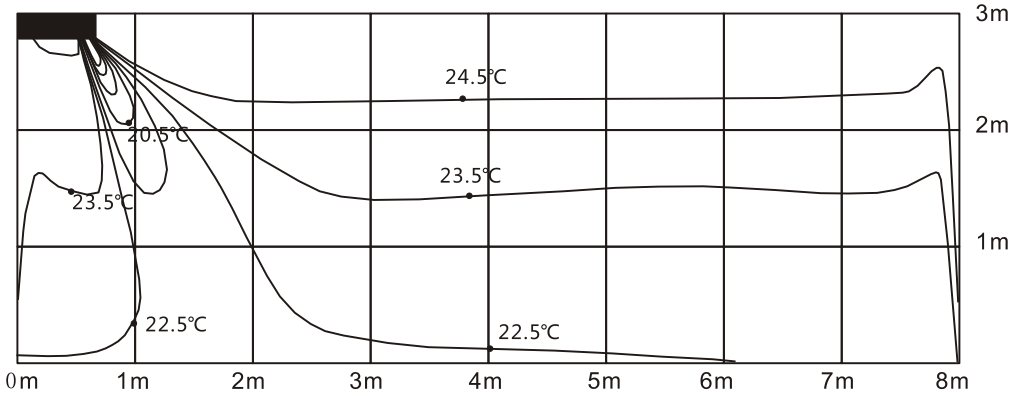

Ángulo de descarga 50°

Heating airflow velocity distribution

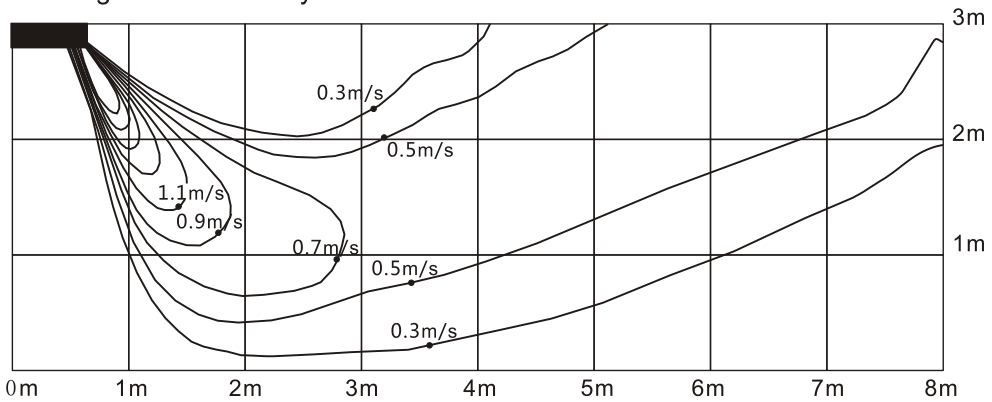

Heating temperature distribution

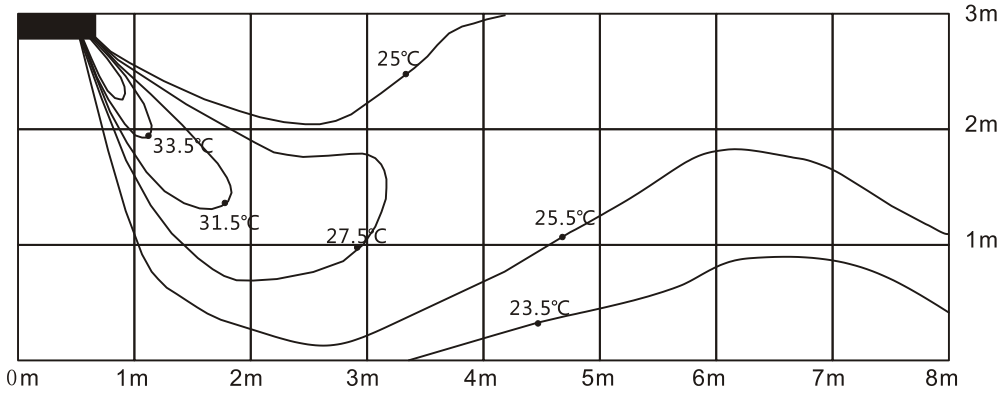

Instalación en suelo:

Ángulo de descarga 17°

Cooling airflow velocity distribution

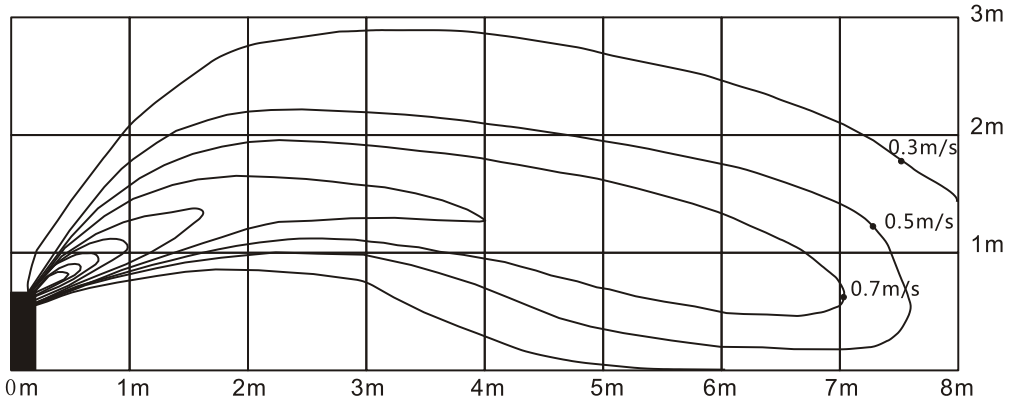

Cooling temperature distribution

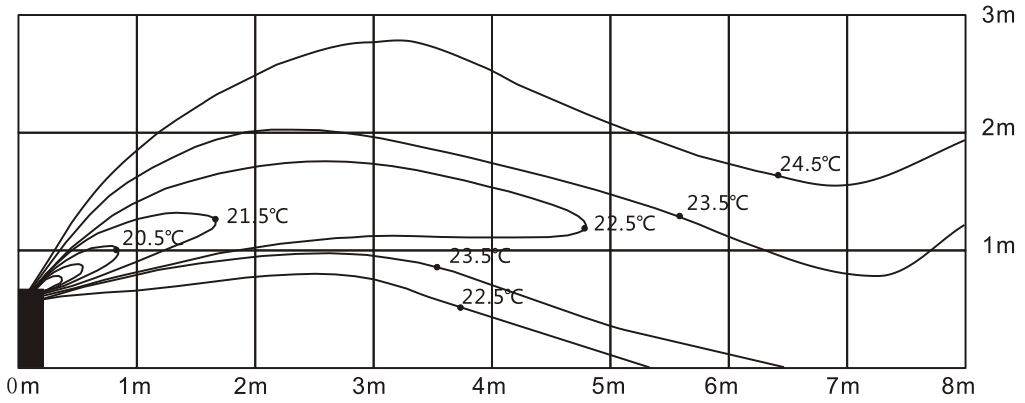

Ángulo de descarga 50°

Heating airflow velocity distribution

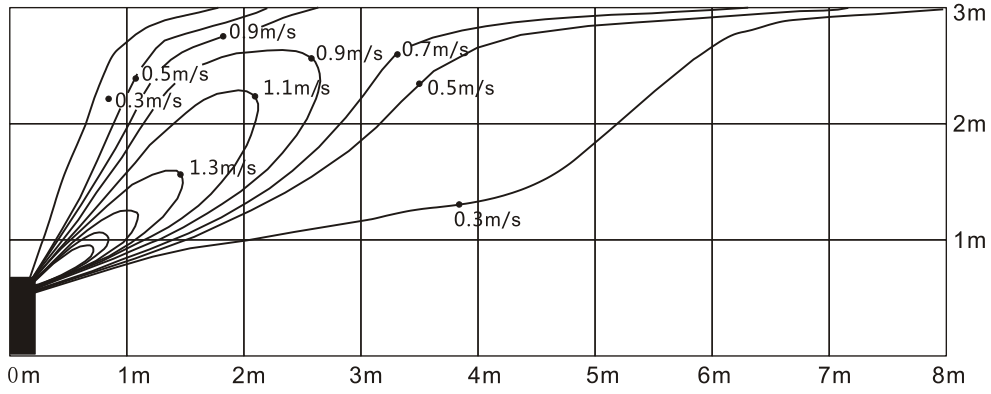

Heating temperature distribution

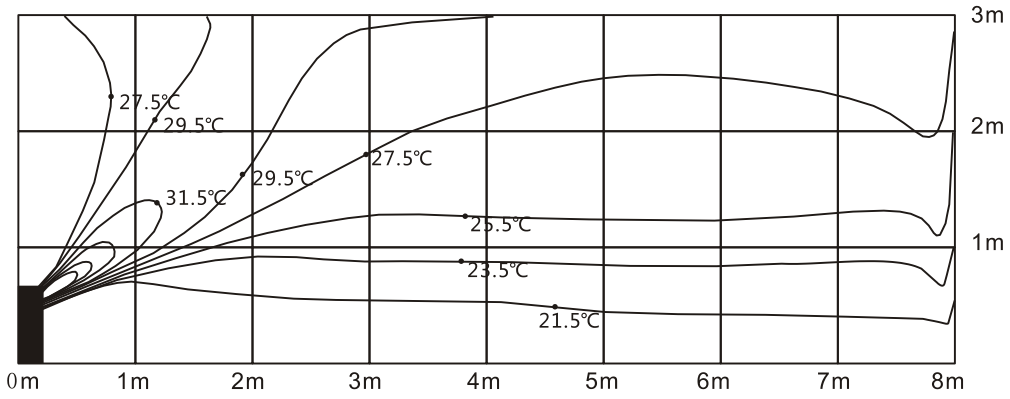

Modelo: KPC-125 DN10 KPC-140 DN10 KPC-160 DN10

Instalación en techos:

Ángulo de descarga 17°

Cooling airflow velocity distribution

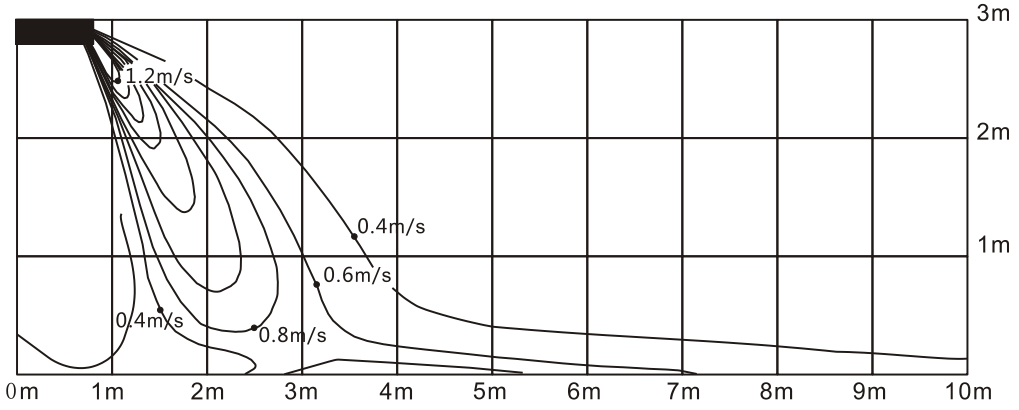

Cooling temperature distribution

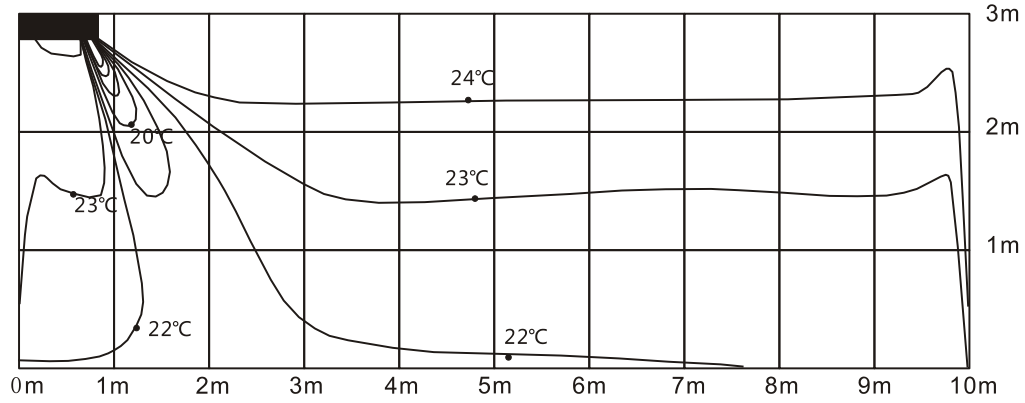

Ángulo de descarga 50°

Heating airflow velocity distribution

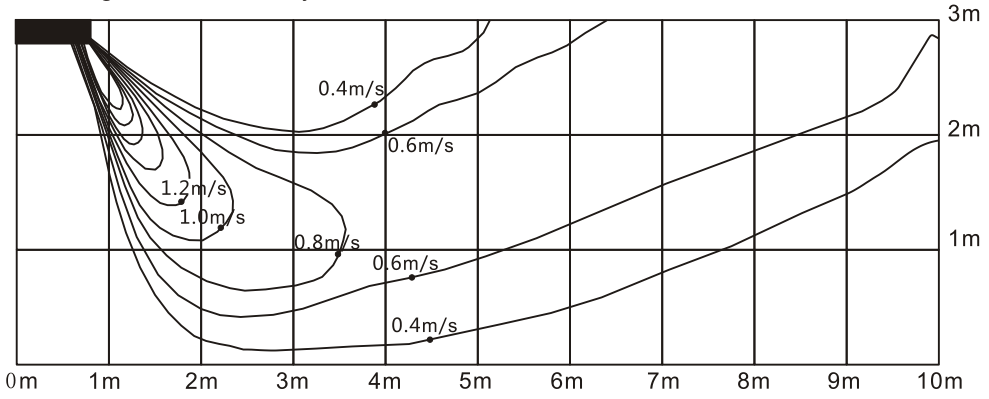

Heating temperature distribution

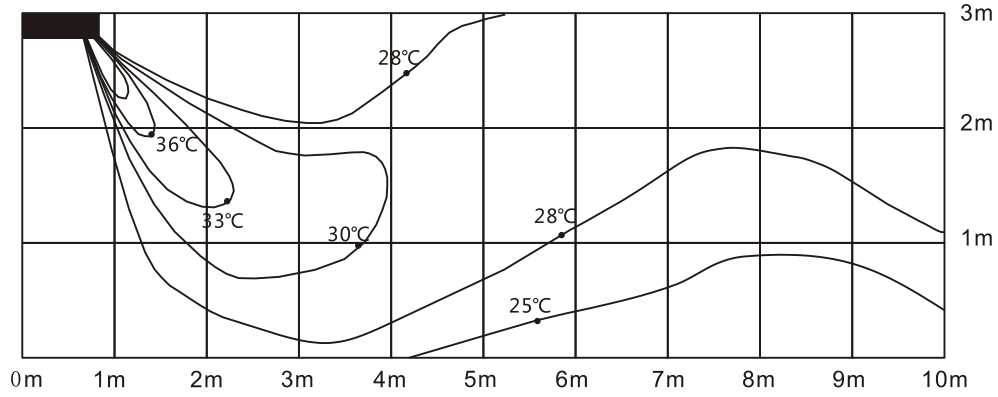

Instalación en suelo:

Ángulo de descarga 17°

Cooling airflow velocity distribution

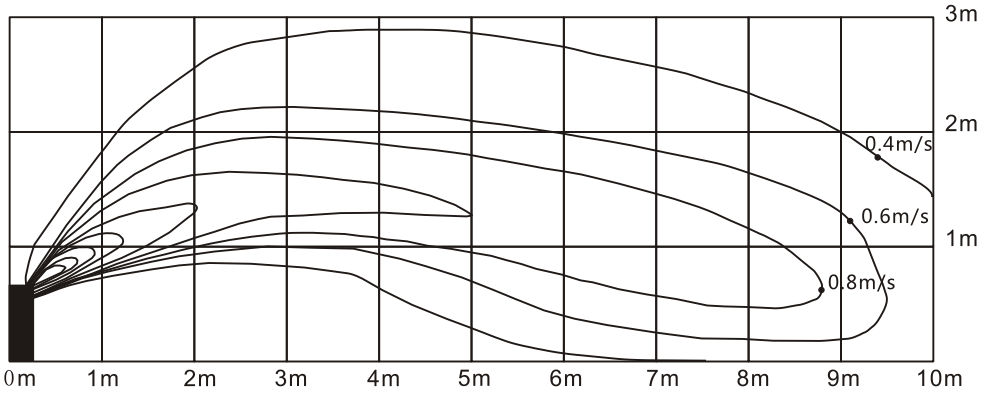

Cooling temperature distribution

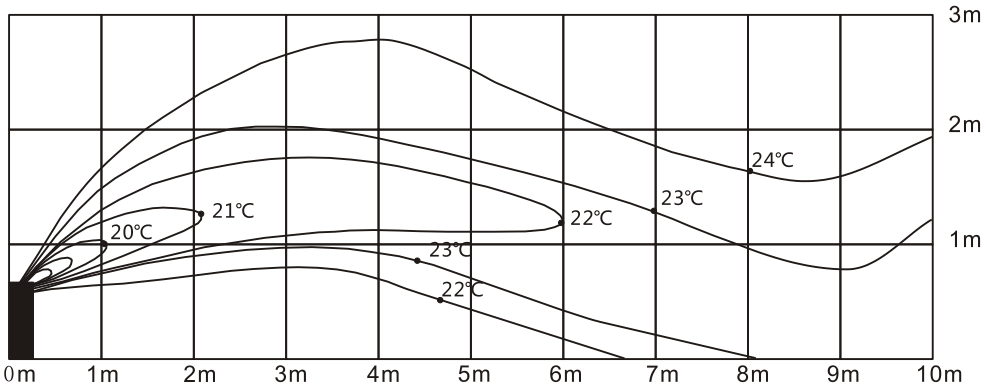

Ángulo de descarga 50°

Heating airflow velocity distribution

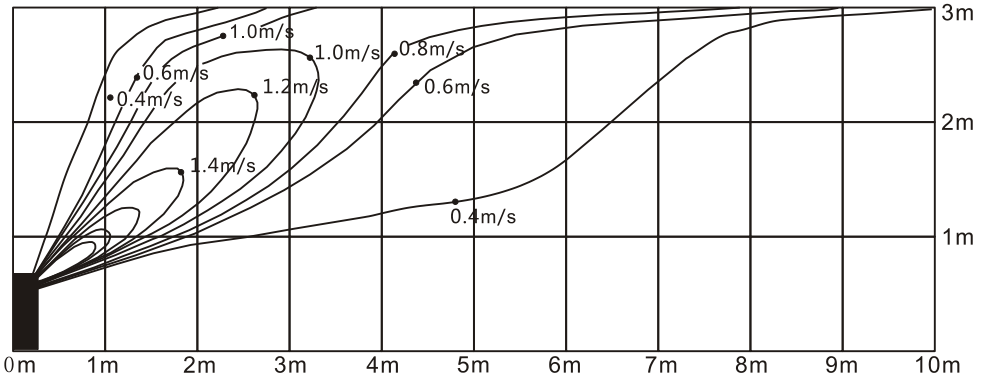

Heating temperature distribution

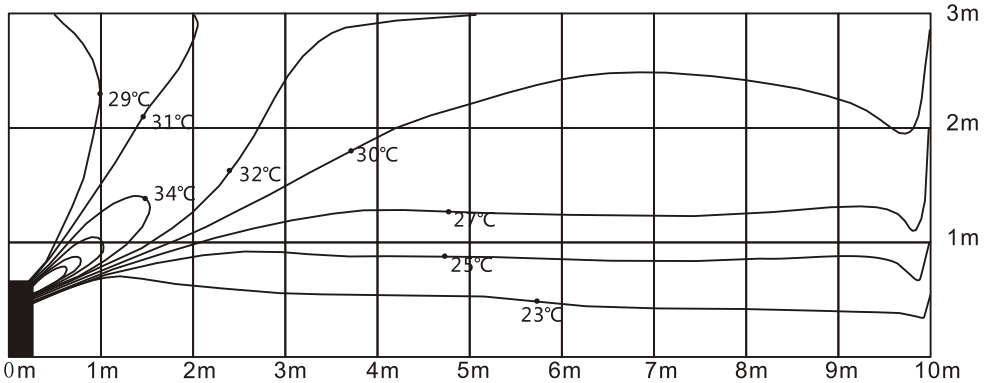

8. Accesorios

	Nombre	Forma	Cantidad
Otros	Manual del usuario	———	1
	Manual de instalación	———	1
	Manual del mando a distancia	———	1

9. Especificaciones de la alimentación

Modelo		52-71	90	105	105
POWER (encendido)	Fase	Monofásico	Monofásico	Monofásico	Trifásico
	Frecuencia y Tensión	220-240 V, 50 Hz	220-240 V, 50 Hz	220-240 V, 50 Hz	380-420 V, 50 Hz
	Cableado de potencia (mm^2)	3 × 2,5	3 × 2,5	3 × 4,0	5 × 2,5
Disyuntor / Fusible (A)		30/20	40/30	40/30	30/20
Cableado de conexión interior/exterior (mm^2)		2 × 1,5	2 × 1,5	2 × 1,5	2 × 1,5

Modelo		125-140	125-160
POWER (encendido)	Fase	Monofásico	Trifásico
	Frecuencia y tensión	220-240 V, 50 Hz	380-415 V, 50 Hz
	Cableado de potencia (mm^2)	3 × 4,0	5 × 2,5
Disyuntor / Fusible (A)		40/35	30/25
Cableado de conexión interior/exterior (mm^2)		2 × 1,5	2 × 1,5

10.Cableado

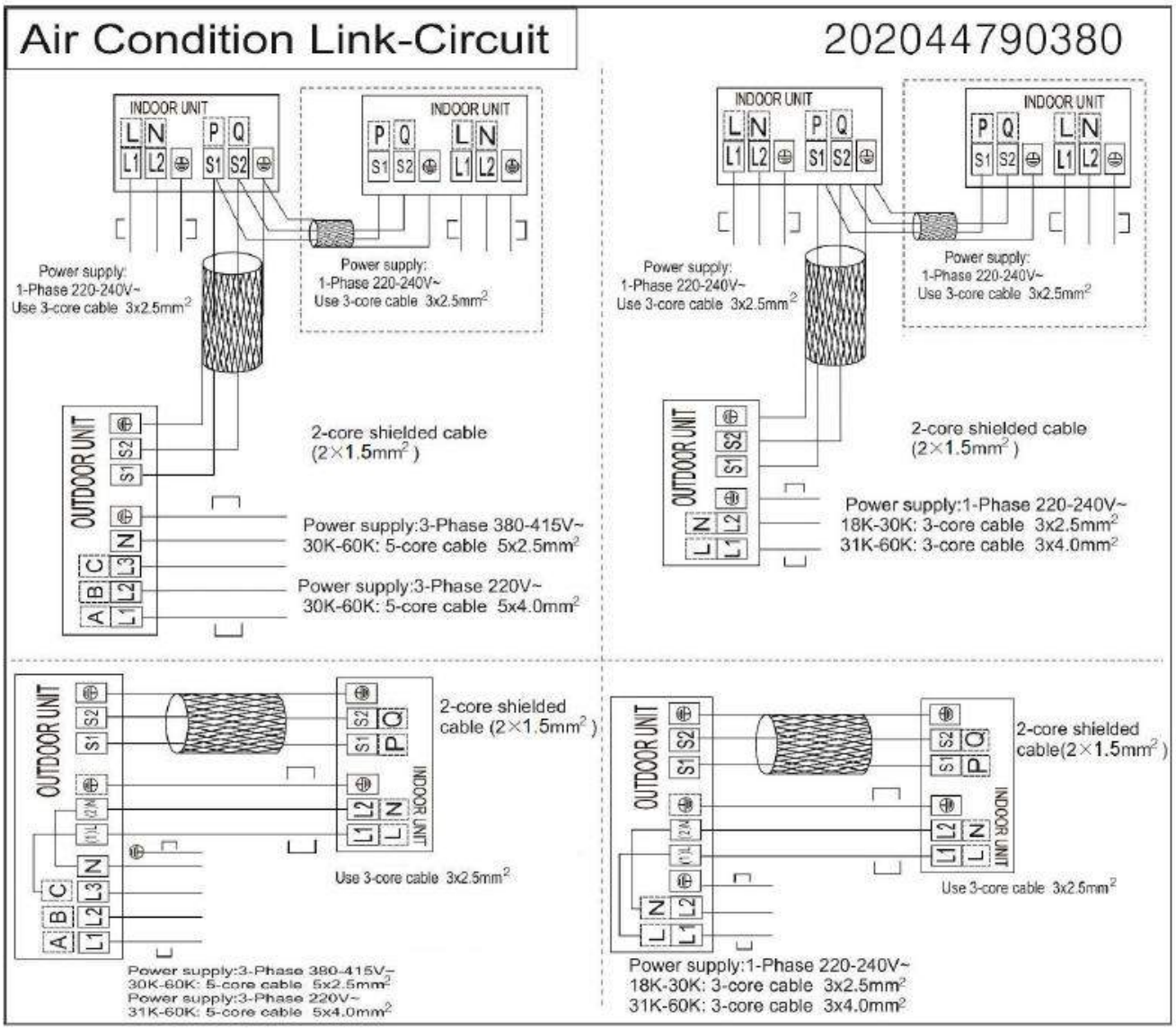
Air Condition Link-Circuit
202044790380
INDOOR UNIT
L N P Q
L1 L2 S1 S2
Power supply:
1-Phase 220-240V~
Use 3-core cable 3x2.5mm²
OUTDOOR UNIT
2-core shielded cable
(2×1.5mm²)
Power supply:3-Phase 380-415V~
30K-60K: 5-core cable 5x2.5mm²
Power supply:3-Phase 220V~
30K-60K: 5-core cable 5x4.0mm²
Power supply:1-Phase 220-240V~
18K-30K: 3-core cable 3x2.5mm²
31K-60K: 3-core cable 3x4.0mm²
Use 3-core cable 3x2.5mm²
Power supply:3-Phase 380-415V~
30K-60K: 5-core cable 5x2.5mm²
Power supply:3-Phase 220V~
31K-60K: 5-core cable 5x4.0mm²
Power supply:1-Phase 220-240V~
18K-30K: 3-core cable 3x2.5mm²
31K-60K: 3-core cable 3x4.0mm²

Tipo Columna

1. Características.....30

2. Dimensiones.....31

3. Espacio de servicio.....32

4. Diagramas de cableado.....33

5. Distribuciones de temperatura y velocidad del aire (datos de referencia).....34

6. Características eléctricas.....36

7. Niveles sonoros.....36

8. Accesorios.....37

9. Especificaciones de alimentación.....37

10. Cableado.....38

Características

1.1. Nuevo diseño, aspecto más moderno y elegante.

1,2. Salida de aire hermética al polvo

Cuando la máquina está apagada, se puede cerrar manualmente la rejilla de la salida de aire de la unidad para evitar que entre polvo.

1,3. Panel sencillo y luminoso

La serie GA, que cuenta con un panel de estilo sencillo y luminoso, es adecuada para casi cualquier espacio y demuestra buen gusto.

1,4. Pantalla LCD grande, fácil de leer y manejar

Dimensiones

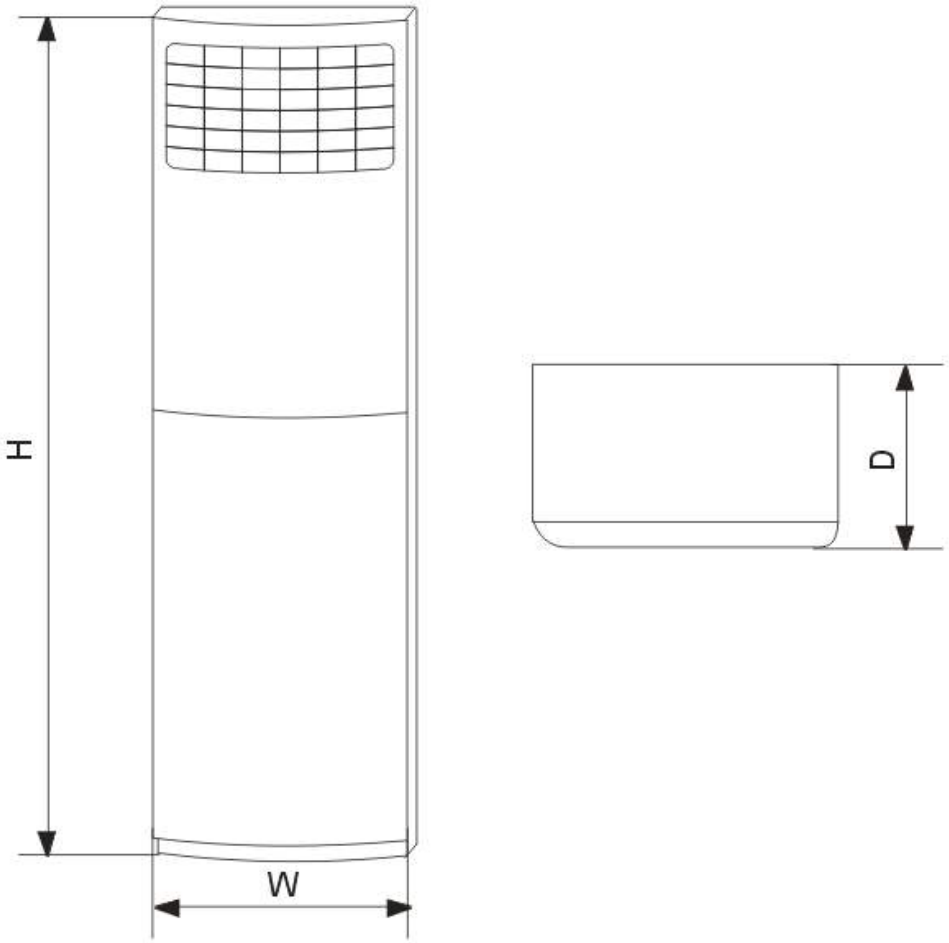

Dimensiones / Modo	Ancho (mm)	Fondo (mm)	Alto (mm)
KPV-140 DN7	610	390	1925
KPV-176 DN7	610	390	1925

Espacio de servicio

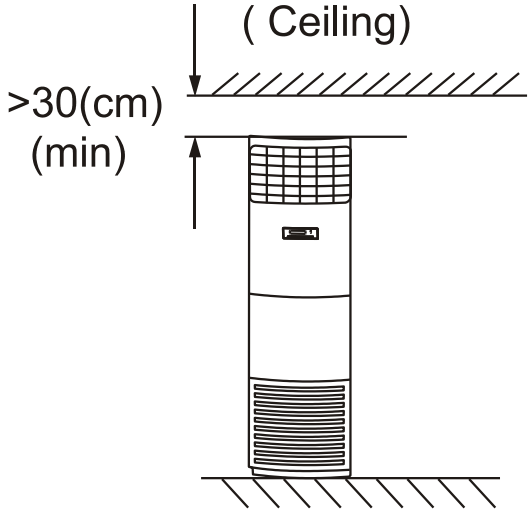

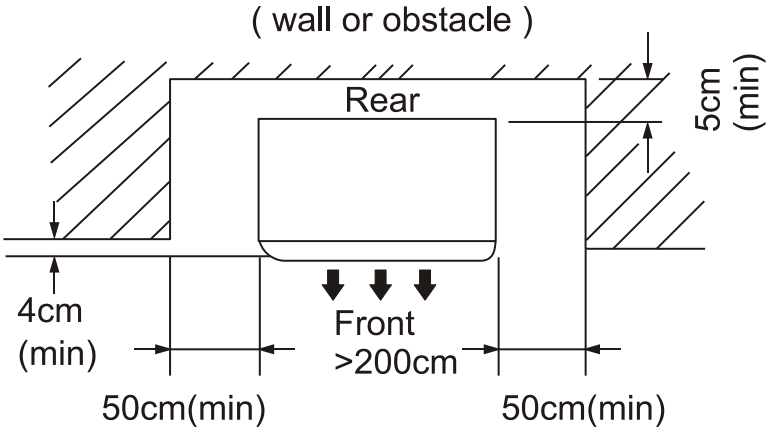

Diagramas de cableado

KPV-140 DN7 KPV-176 DN7

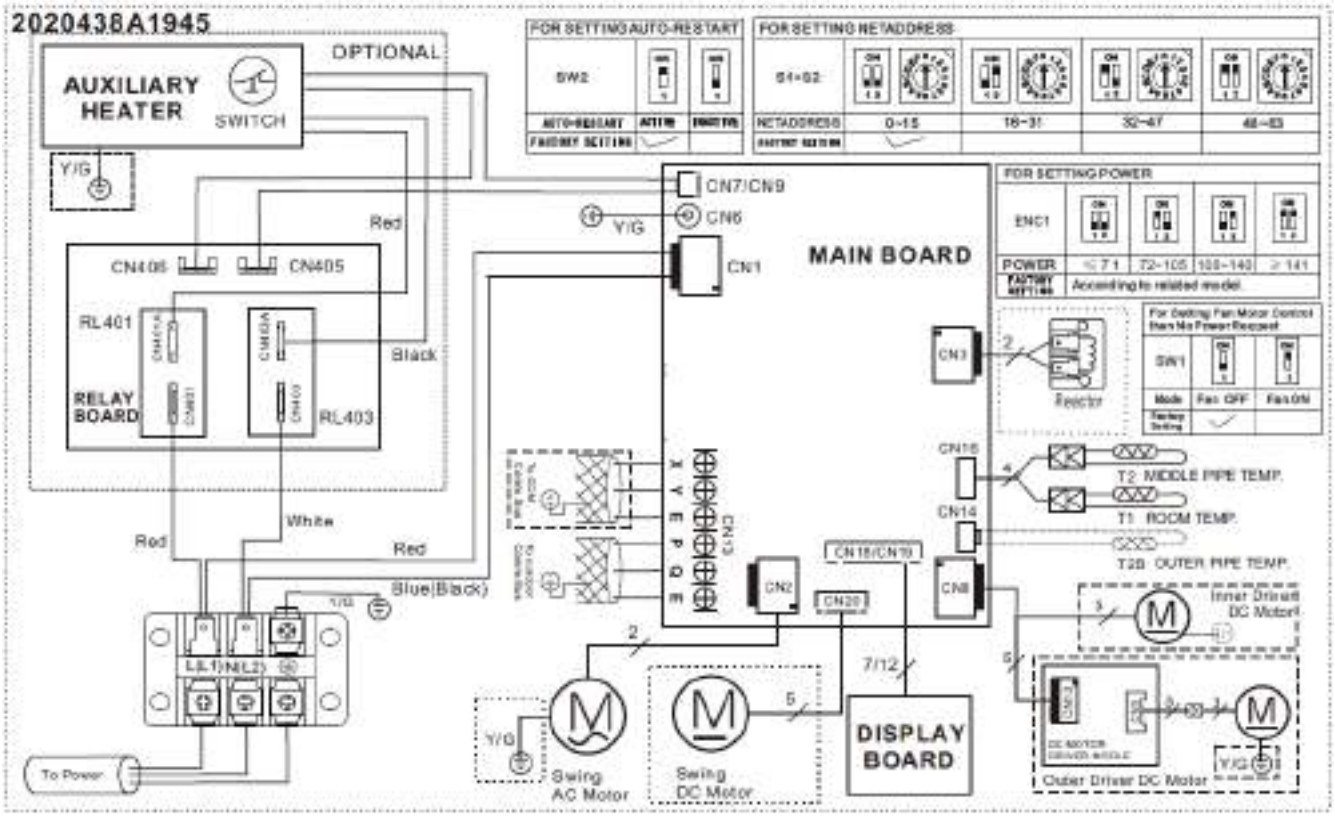

Distribuciones de temperatura y velocidad del aire (datos de referencia)

KPV-140 DN7 - KPV-176 DN7:

Airflow velocity

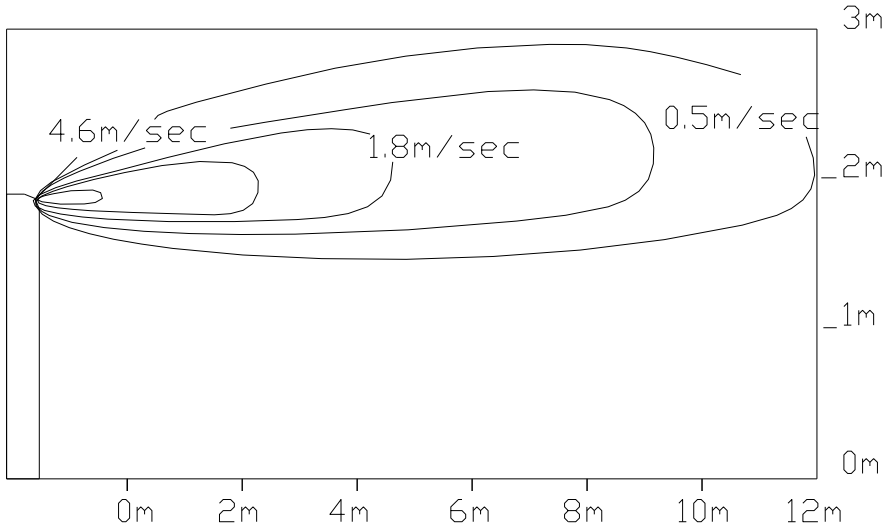

Temperature

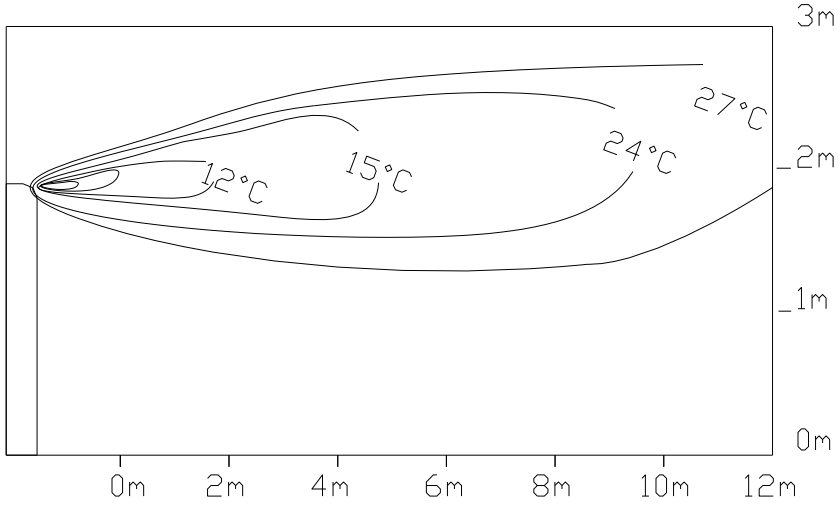

Características eléctricas

Modelo	Unidades interiores				Alimentación
	Hz	Tensión	Mín.	Máx.	MFA
KPV-140 DTN10	50	220-240 V	198 V	254 V	/
KPV-140 DTN10	50	380-420 V	342 V	440 V	16
KPV-176 DTN10	50	380-420 V	342 V	440 V	16

Nota:
MFA: Máx. amperios de fusible (A)

Niveles sonoros

Modelo	Nivel de ruido dB (A)		
	Alto	M	L
KPV-140 DN7	58	54	49
KPV-176 DN7	58	54	49

Accesorios

N.º	Nombre	Forma	Cantidad
1	Bloqueo de seguridad		1
2	Tornillo autorroscante 3,9 × 25		2
3	Arandelas planas		2
4	Cubierta del casquillo		1
5	Camisas de aislamiento de sonido y calor		2
6	Anillo de estanqueidad		1
7	Junta de drenaje		1
8	Protección del orificio de la tubería		1
12	Manual del mando a distancia		1
13	Manual del usuario		1
14	Manual de instalación		1

Especificaciones de la alimentación

Modelo		KPV-140 DVN10	KPV-140 DTN10 KPV-176 DTN10
ALIMENTACIÓN DE LA UNIDAD INTERIOR	Fase	Monofásico	Monofásico
	Frecuencia y tensión	220-240 V, 50 Hz	380-420 V, 50 Hz
	Cableado de potencia (mm²)	3 × 2,5	3 × 2,5
	Disyuntor de circuito/Fusible (A)	16	16
ALIMENTACIÓN DE LA UNIDAD EXTERIOR	Fase	Monofásico	Trifásico
	Frecuencia y tensión	220-240 V, 50 Hz	380-420 V, 50 Hz
	Cableado de potencia (mm²)	3 × 4,0	5 × 2,5
	Disyuntor de circuito/Fusible (A)	40/35	30
Cableado de comunicación interior/exterior (mm^2)		2 × 1,5	2 × 1,5

Cableado

KPV-140 DVN10 KPV-140 DTN10 KPV-176 DTN10

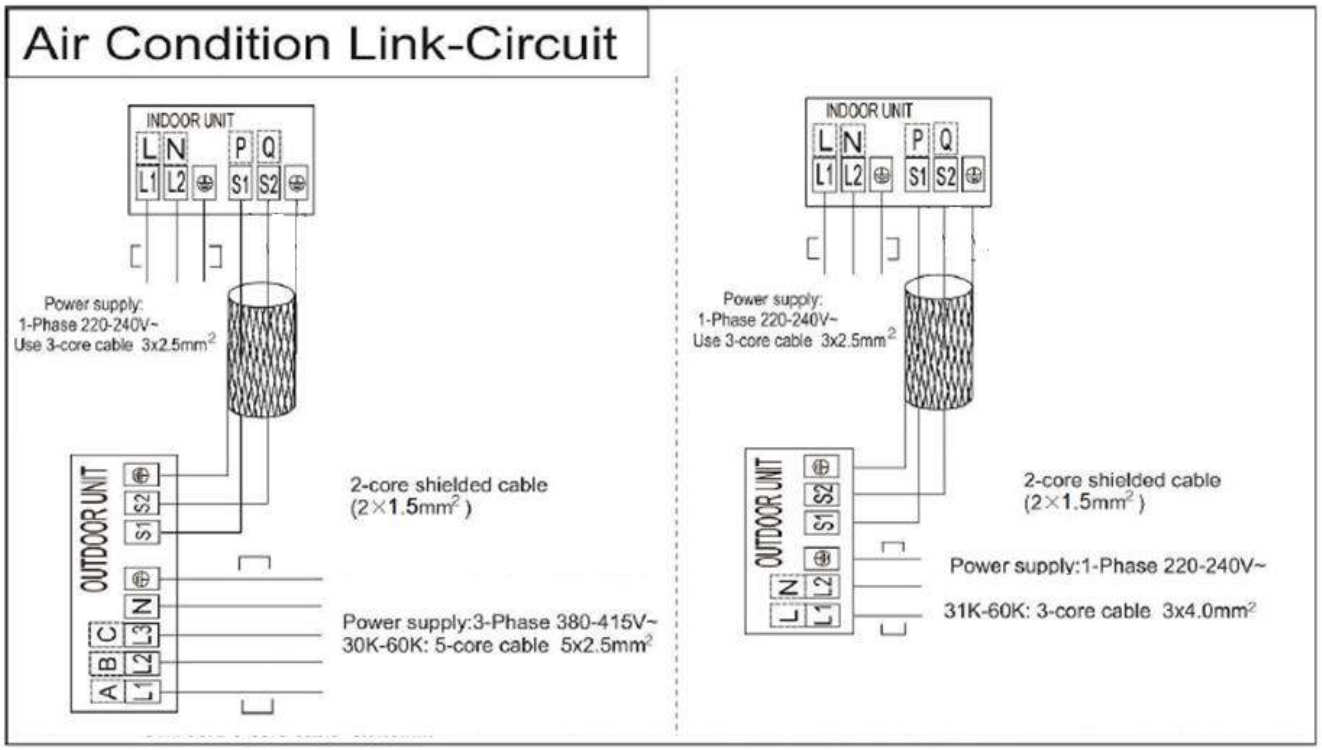

Parte 3
Unidades exteriores

1. Dimensiones.....99

2. Espacio de servicio.....101

3. Diagramas de cableado.....102

4. Diagramas de tuberías 106

5. Características eléctricas.....107

6. Límites de funcionamiento.....107

7. Niveles sonoros ..... ¡Error! Marcador no definido.

1. Dimensiones

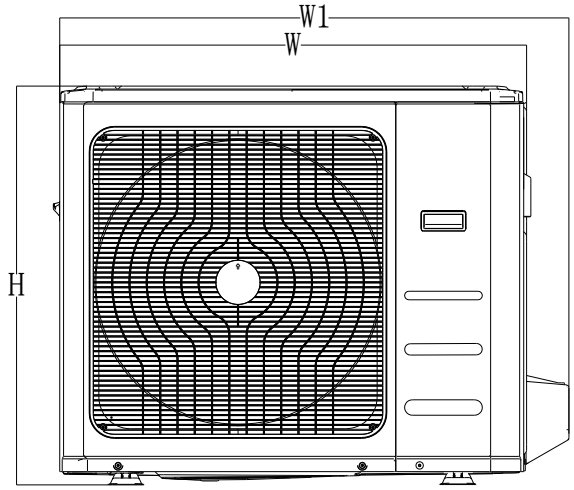

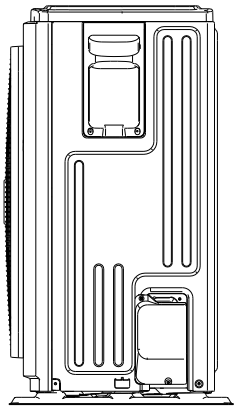

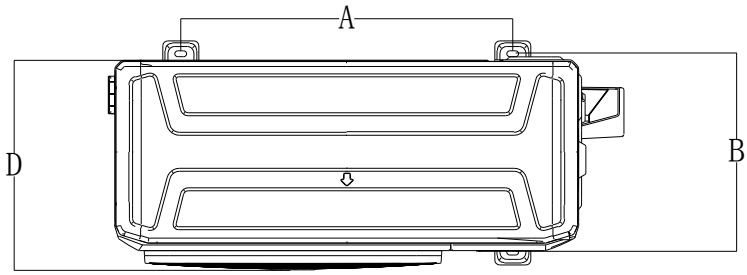

Modelo (kBtu/h)	Unidad: mm					
	Ancho	D	Alto	W1	A	B
35/52	800	333	554	870	514	340
71	845	363	702	914	540	350
90/105/125	946	410	810	1030	673	403

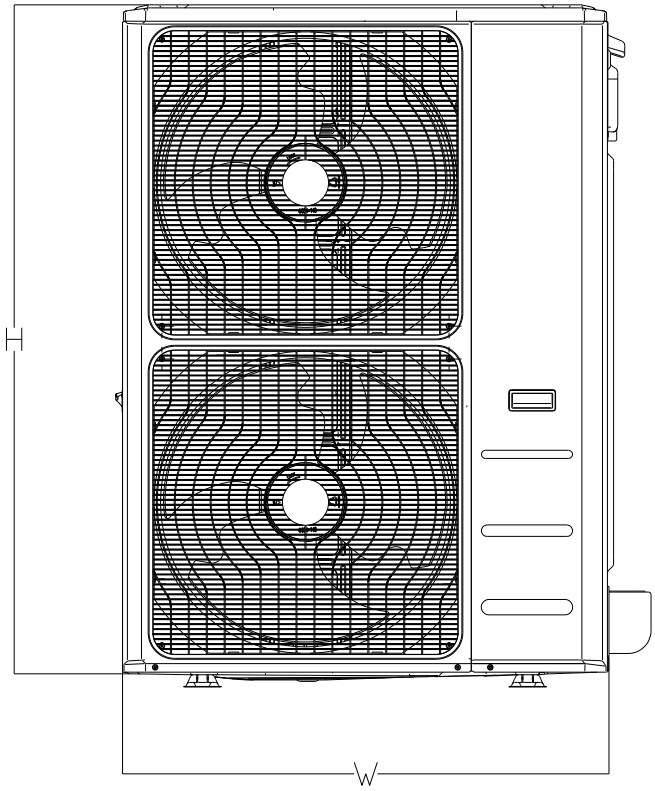

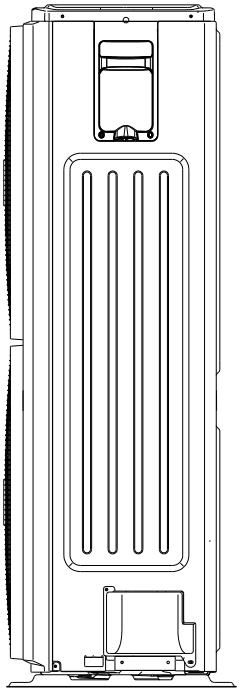

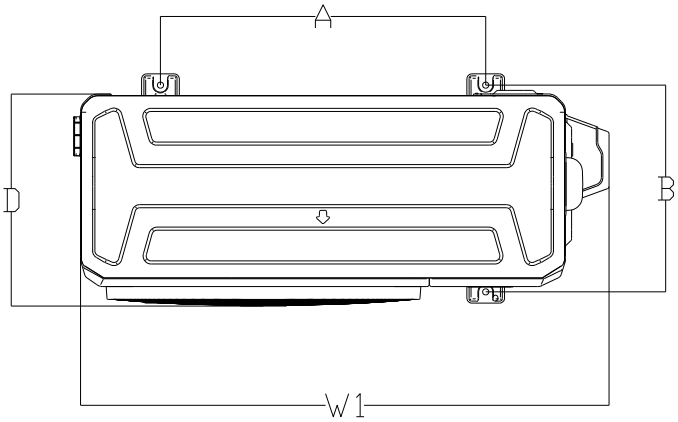

Modelo (kBtu/h)	Unidad: mm					
	Ancho	D	Alto	W1	A	B
140/160	952	415	1333	1045	634	404